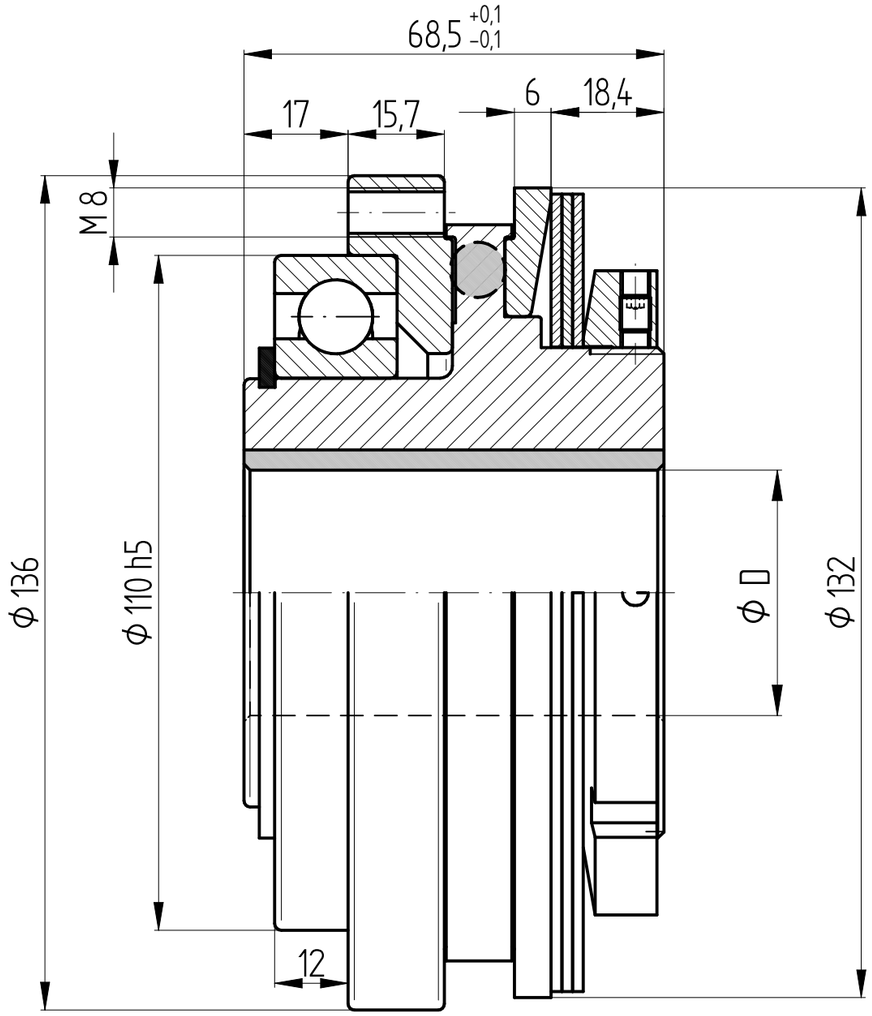

A–A

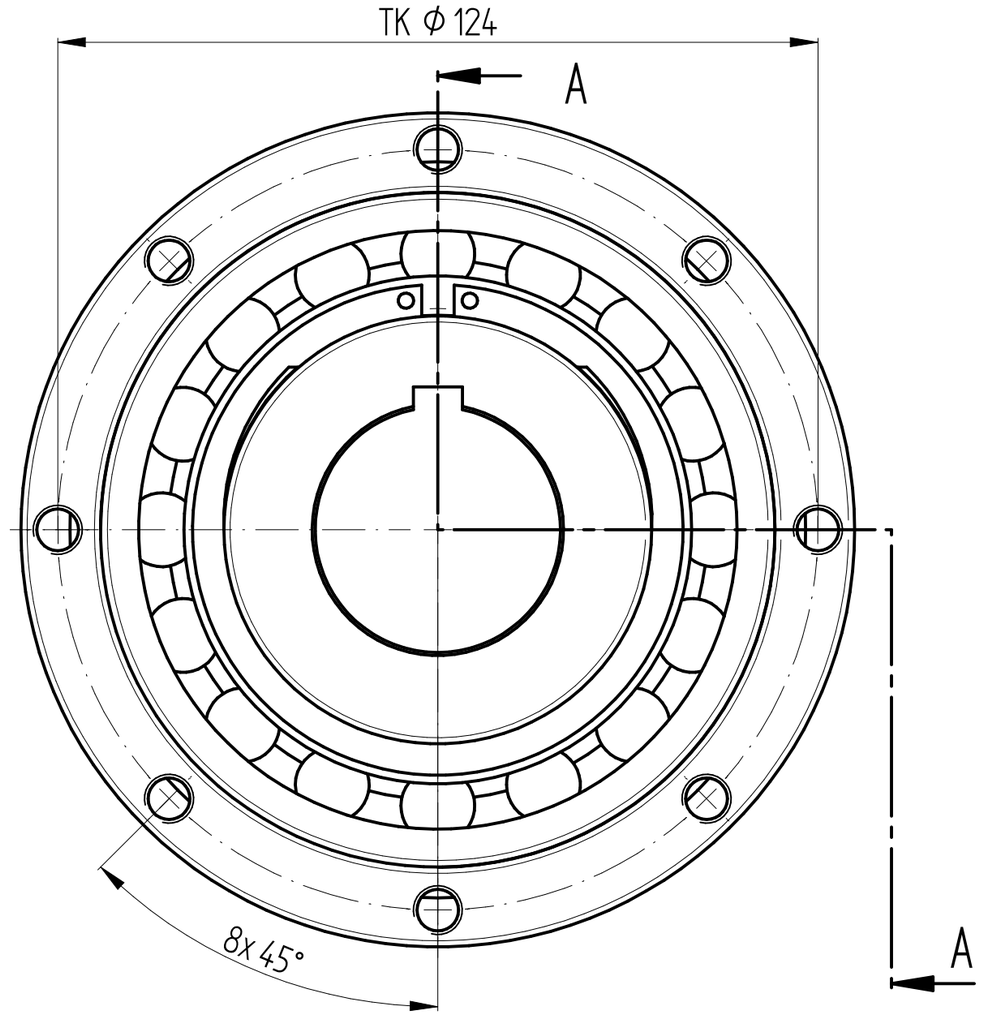

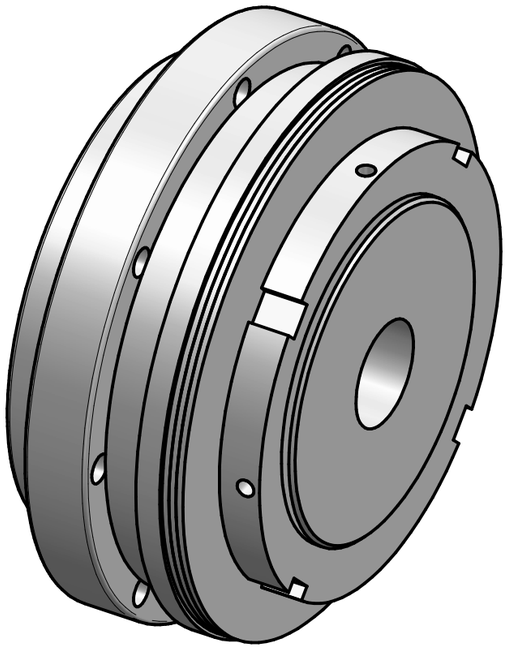

Technische Daten:

Einstellbereich:	350 – 800 Nm
max. radiale Belastung:	30.000 N
Masse:	ca. 4,8 kg
Massenträgheitsmoment:	0,0092 kgm²
Nabenbohrung ΦD min/max:	30 / 55 mm
zulässige Betriebsdrehzahl:	max. 4000 Upm
max. zulässiger Temperaturbereich:	–30°C bis +200°C

Werkstoffausführung: Vergütungsstahl

		Änderung			Werkstoffbezeichnung -	Werkstoffnummer -	Maßstab 1:1
					Rohteil-/Vorteilnummer -	Gewicht - kg	
		gepr.	29.06.20	AR	Sicherheitskupplung SKW 800 - Standard		
Passung	Abmaß	gez.	18.05.17	Be			
DIN ISO 13715 -0,4 +0,8	DIN ISO 2768-mK 0,5 ... 6 ± 0,1; 6 ... 30 ± 0,2; 30 ... 120 ± 0,3; 120 ... 315 ± 0,5; 315 ...1000 ± 0,8	Datum	Name		Benennung		
		JAKOB Antriebstechnik D-63839-Kleinwallstadt			Format A3	MB - 146 20774	
					Artikelnummer		
					Ersatz für -	ersetzt durch -	

Eigentumsrechte, Urheberrechte und Vervielfältigungsverbot beachten, siehe auch DIN 34.