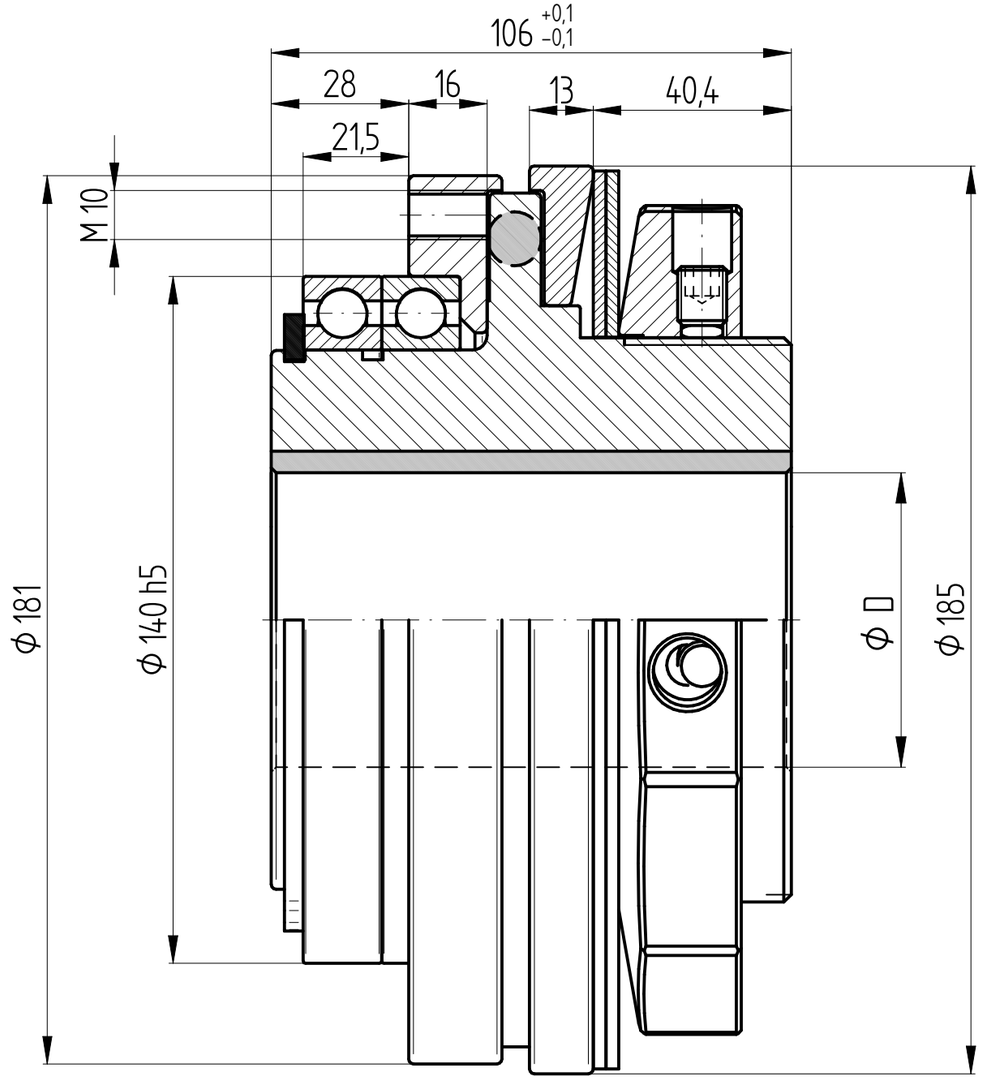

A–A

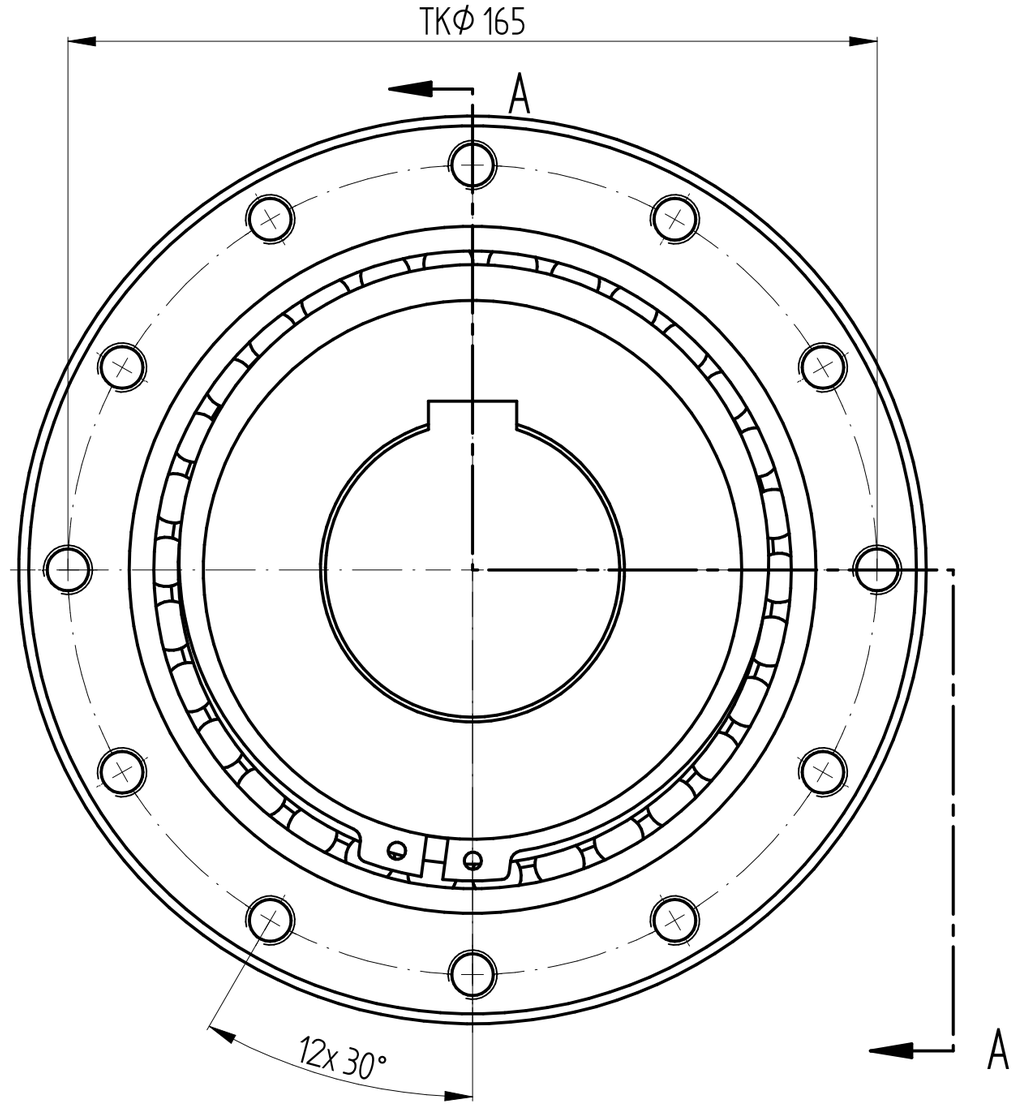

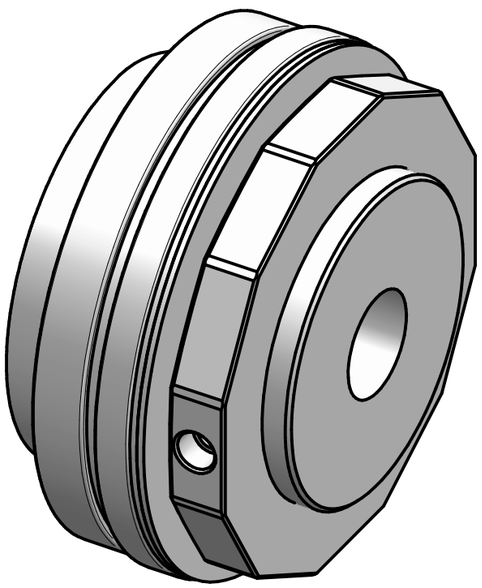

Technische Daten:

Einstellbereich:	800 – 2000 Nm
max. radiale Belastung:	50.000 N
Masse:	ca. 14,5 kg
Massenträgheitsmoment:	0,052 kgm²
Nabenbohrung ΦD min/max:	40 / 90 mm
zulässige Betriebsdrehzahl:	max. 3000 Upm
max. zulässiger Temperaturbereich:	–30°C bis +200°C

Werkstoffausführung: Vergütungsstahl

		Änderung			Werkstoffbezeichnung -	Werkstoffnummer -	Maßstab 0,8
					Rohteil-/Vorteilnummer -	Gewicht - kg	
		gepr.	30.06.20	AR	Sicherheitskupplung SKW 2000 - Standard		
Passung	Abmaß	gez.	18.05.17	Be			
DIN ISO 13715 -0,4 +0,8	DIN ISO 2768-mK 0,5 ... 6 ± 0,1; 6 ... 30 ± 0,2; 30 ... 120 ± 0,3; 120 ... 315 ± 0,5; 315 ...1000 ± 0,8	Datum	Name		Benennung		
		JAKOB Antriebstechnik D-63839-Kleinwallstadt			Format A3 Artikelnummer MB - 146 20776		
					Ersatz für -	ersetzt durch -	

Eigentumsrechte, Urheberrechte und Vervielfältigungsverbot beachten, siehe auch DIN 34.