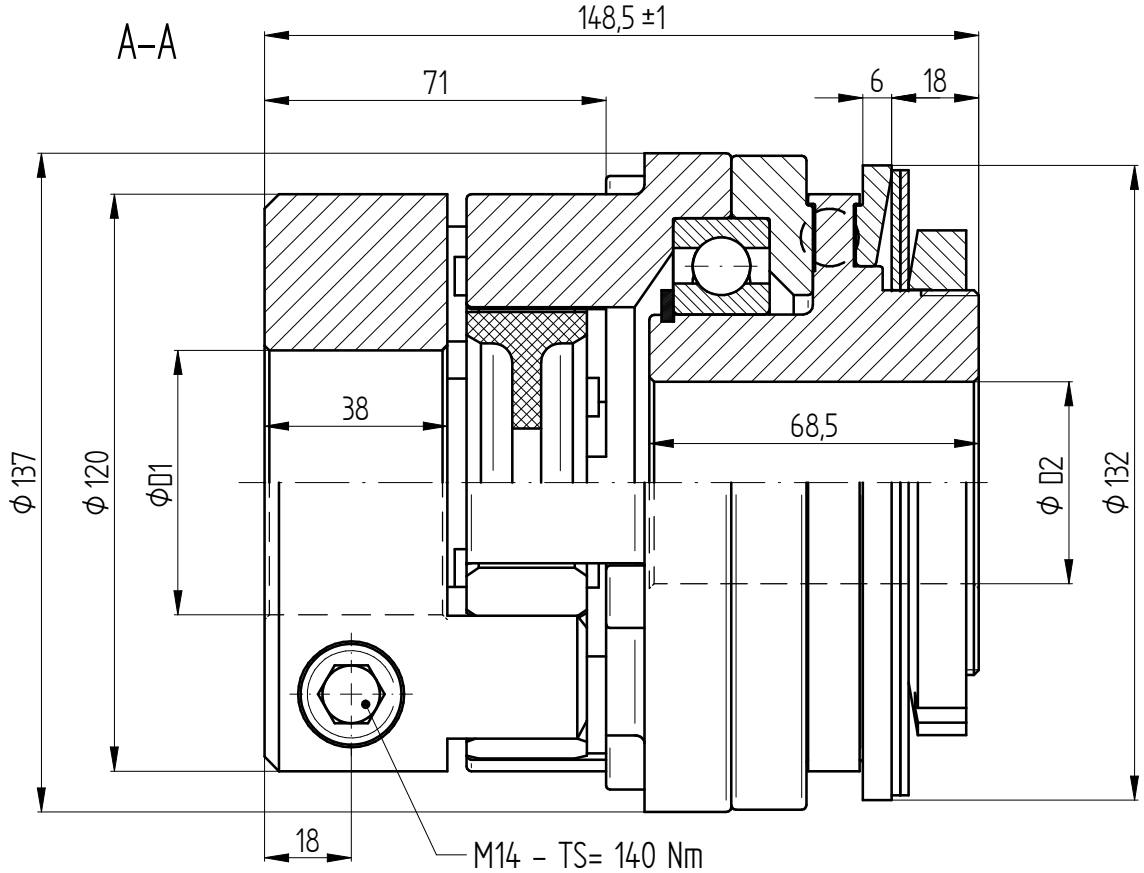

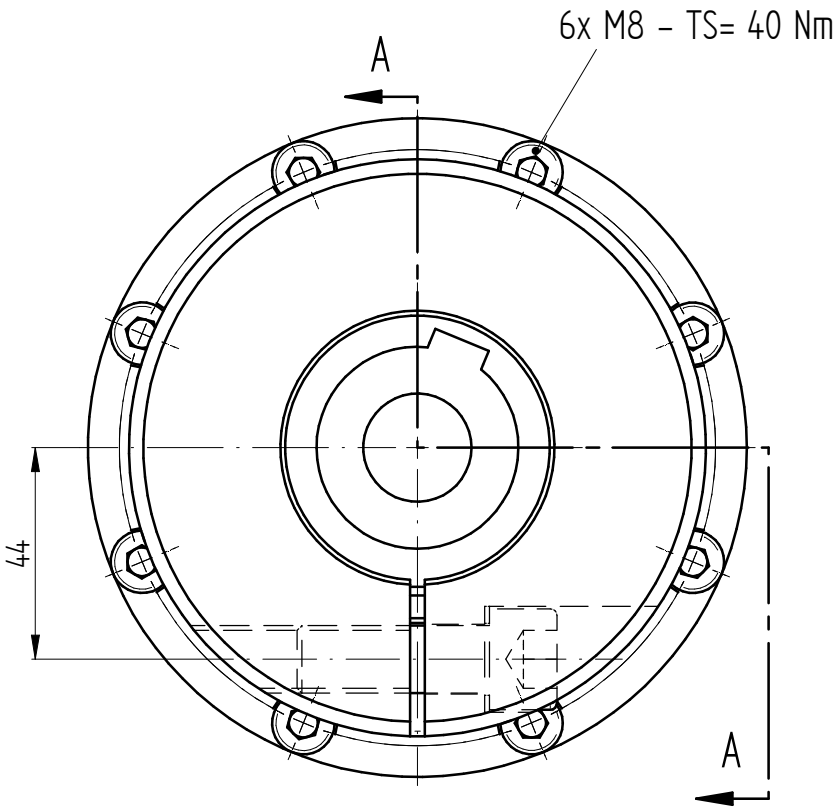

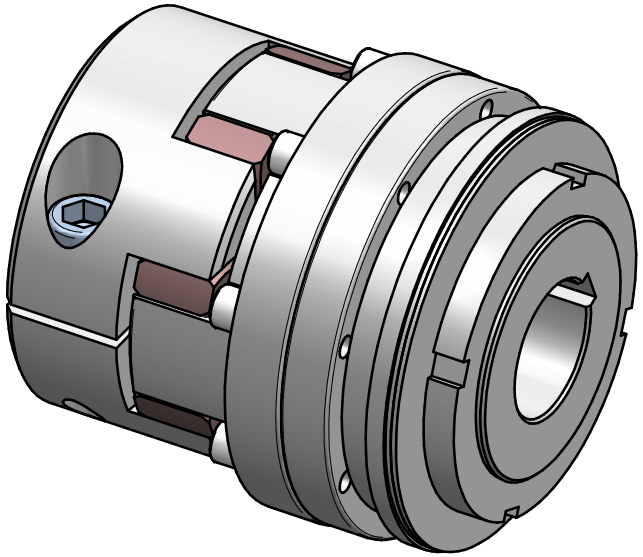

Technische Daten:

Einstellbereich: 200 – 500 Nm
Torsionssteife: 8,0 Nm/arcmin
max. axialer Wellenversatz: ± 1 mm
max. lateraler Wellenversatz: 0,15 mm
Masse: ca. 7,0 kg
Massenträgheitsmoment: 0,0144 kgm²
Nabenbohrung ϕD1 min/max: 25 / 70 mm
Nabenbohrung ϕD2 min/max: 26 / 55 mm
zulässiger Temperaturbereich: –30 bis +90°C

Werkstoffausführung:

Sicherheitsteil: Vergütungsstahl
Klauennabe: hochfestes Aluminium
Elastomerstern: Polyurethan – 98 Shore A
Schrauben: ISO 4762 / 12.9

		Änderung			Werkstoffbezeichnung	Werkstoffnummer	Maßstab
					-	-	1:1
					Rohteil-/Vorteilnummer	Gewicht	
					-	- kg	
		gepr.	17.08.23	IA	Sicherheitskupplung SKW - EK 500		
Passung	Abmaß	gez.	23.02.16	Be			
DIN ISO 13715 -0,4 +0,8	DIN ISO 2768-mK 0,5 ... 6 ±0,1; 6 ... 30 ±0,2; 30 ... 120 ±0,3; 120 ... 315 ±0,5; 315 ...1000 ±0,8	Datum	Name		Benennung		
		JAKOB Antriebstechnik D-63839-Kleinwallstadt			Format A3	MB - 146 21140	
					Artikelnummer		
					Ersatz für -	ersetzt durch -	

Eigentumsrechte, Urheberrechte und Vervielfältigungsverbot beachten, siehe auch DIN 34.