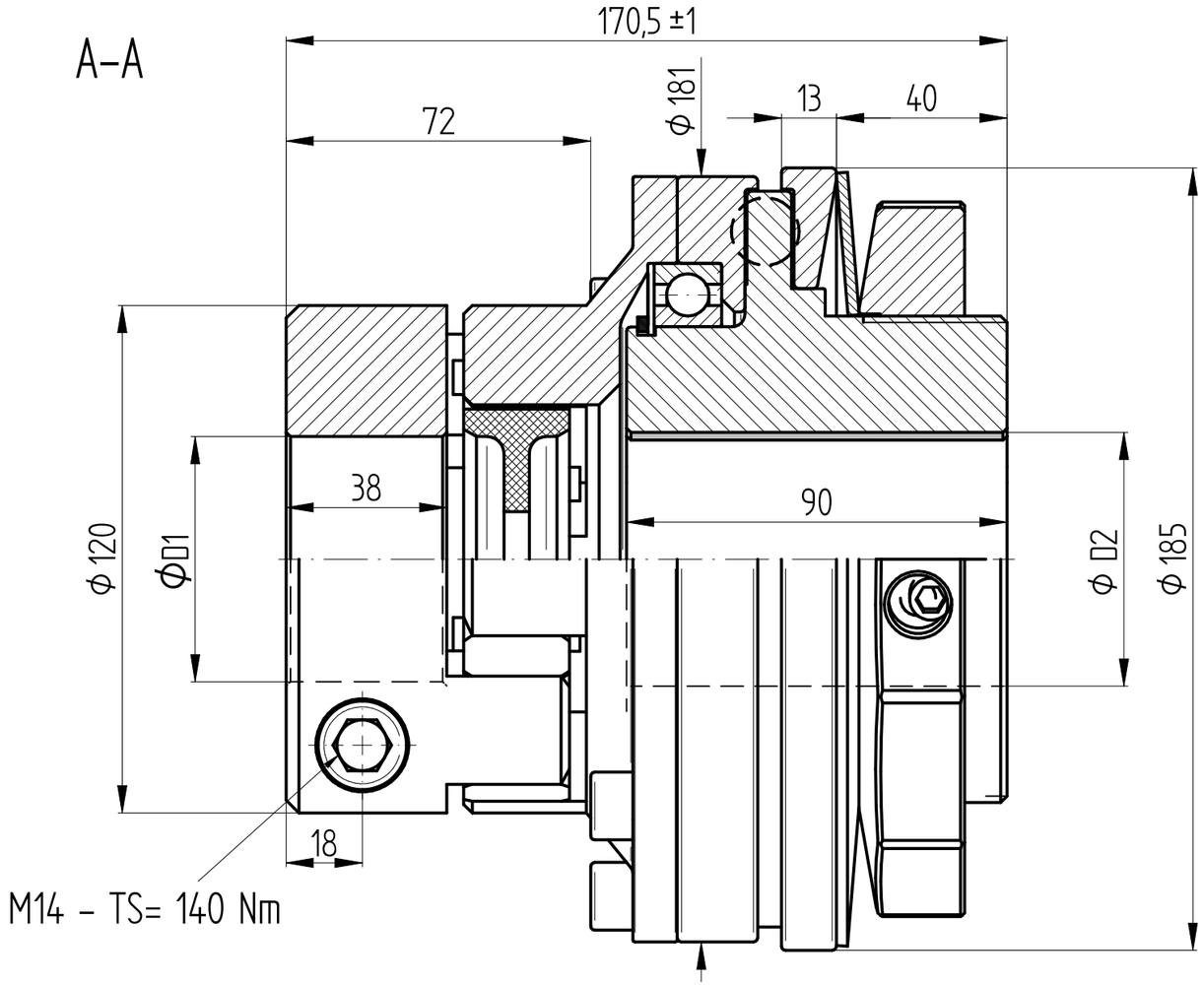

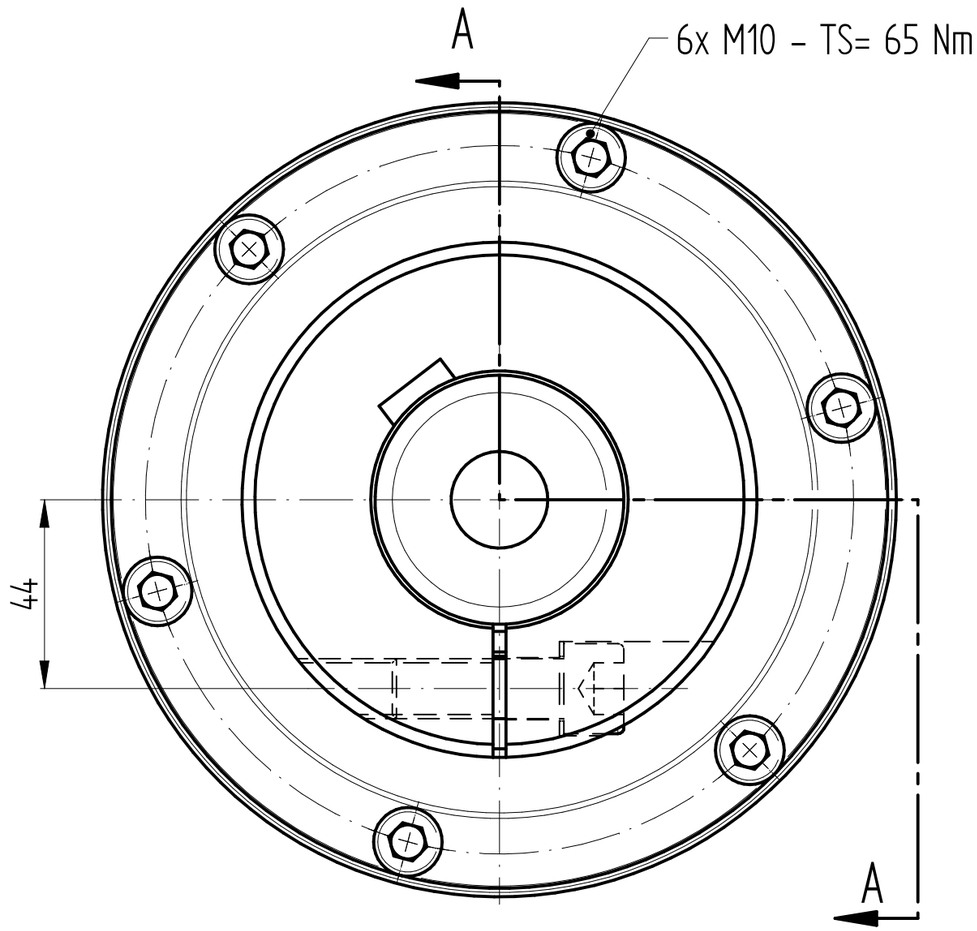

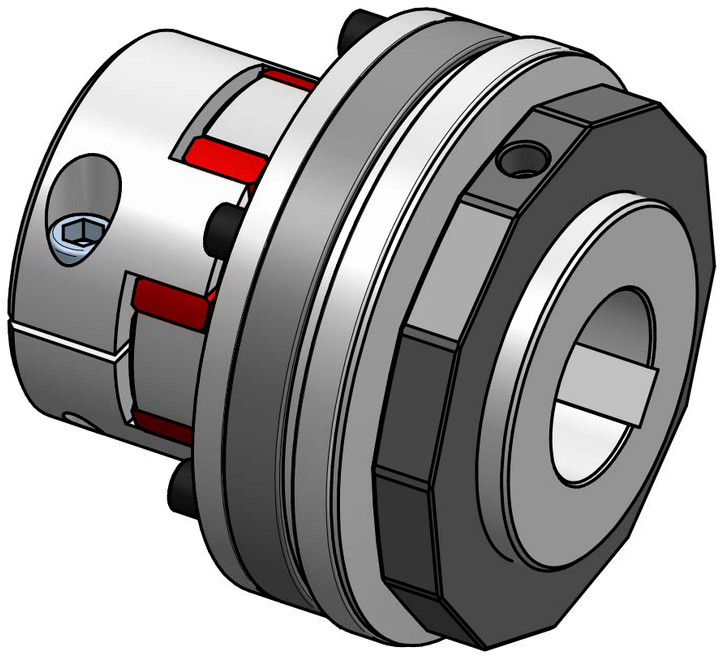

Technische Daten:

Einstellbereich: 500 – 1000 Nm
Torsionssteife: 12 Nm/arcmin
max. axialer Wellenversatz: ± 1 mm
max. lateraler Wellenversatz: 0,1 mm
Masse: ca. 15 kg
Massenträgheitsmoment: 0,054 kgm²
Nabenbohrung ϕD1 min/max: 40 / 70 mm
Nabenbohrung ϕD2 min/max: 40 / 90 mm
zulässiger Temperaturbereich: –30 bis +90°C

Werkstoffausführung:

Sicherheitsteil: Vergütungsstahl
Klauennabe: hochfestes Aluminium
Elastomerstern: Polyurethan – 98 Shore A
Schrauben: ISO 4762 / 12.9

		Änderung			Werkstoffbezeichnung: -	Werkstoffnummer: -	Maßstab: 0,7
					Rohteil-/Vorteilnummer: -	Gewicht: - kg	
		gepr.	17.08.23	IA	Sicherheitskupplung SKW - EK 1000		
Passung	Abmaß	gez.	23.02.16	Be			
DIN ISO 13715 -0,4 +0,8	DIN ISO 2768-mK: 0,5 ... 6 ± 0,1; 6 ... 30 ± 0,2; 30 ... 120 ± 0,3; 120 ... 315 ± 0,5; 315 ... 1000 ± 0,8	Datum	Name		Benennung		
		JAKOB Antriebstechnik D-63839-Kleinwallstadt			Format A3	MB - 146 21142	
					Artikelnummer		
					Ersatz für -	ersetzt durch -	

Eigentumsrechte, Urheberrechte und Vervielfältigungsverbot beachten, siehe auch DIN 34.