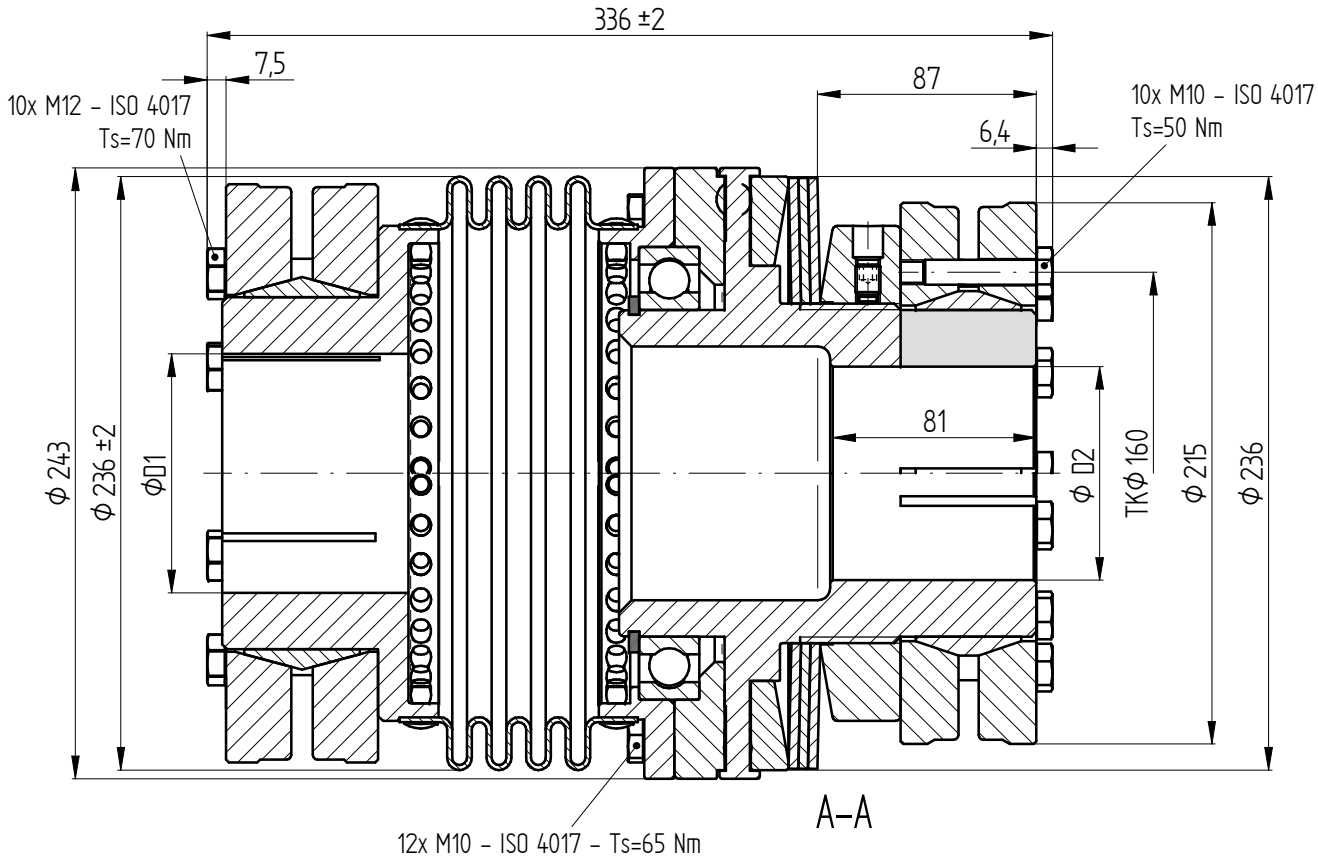

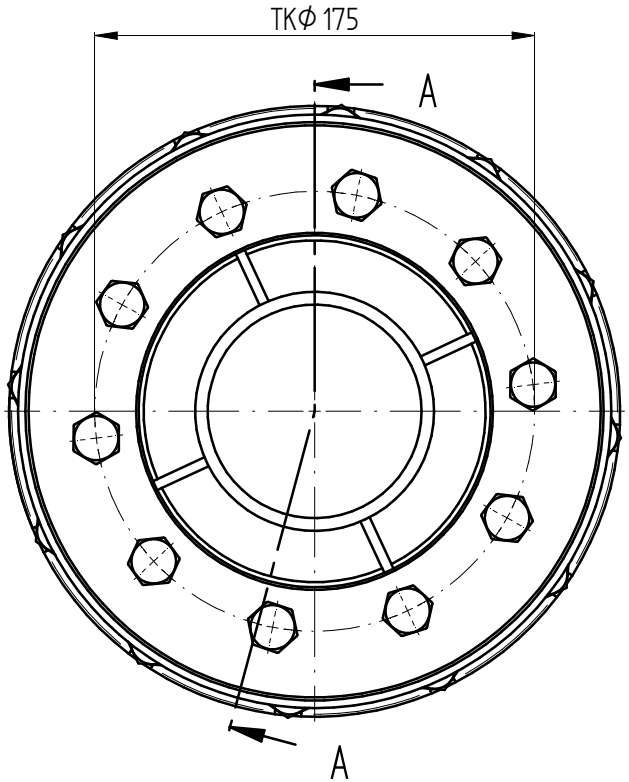

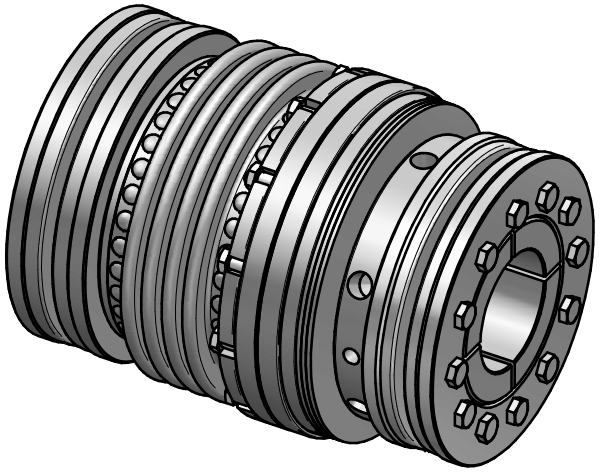

Technische Daten:

Einstellbereich: 6000 – 9000 Nm
Torsionssteife: 1000 Nm/arcmin
max. axialer Wellenversatz: ± 3 mm
max. lateraler Wellenversatz: 1,4 mm
Masse: ca. 50 kg
Massenträgheitsmoment: 400 10^{-3} kgm²
Nabenbohrung ΦD1 min/max: 80 / 130 mm
Nabenbohrung ΦD2 min/max: 80 / 120 mm
max. zulässiger Temperaturbereich: –30°C bis +200°C

Werkstoffausführung:

Sicherheitsteil: Vergütungsstahl
Schrumpfscheiben: Vergütungsstahl
Balg: Edelstahl
Schrauben: ISO 4017 / 10.9

		Änderung			Werkstoffbezeichnung: -	Werkstoffnummer: -	Maßstab: 1:2
					Rohteil-/Vorteilnummer: -	Gewicht: - kg	
		gepr.	04.10.23	IA	Sicherheitskupplung SKB - KP 9000		
Passung	Abmaß	gez.	29.01.18	Be	Benennung		
DIN ISO 13715 -0,4 +0,8	DIN ISO 2768-mK 0,5 ... 6 ± 0,1; 6 ... 30 ± 0,2; 30 ... 120 ± 0,3; 120 ... 315 ± 0,5; 315 ... 1000 ± 0,8		Datum	Name	Format A3	MB - 145 22117	
			JAKOB Antriebstechnik D-63839-Kleinwallstadt		Artikelnummer		
					Ersatz für -	ersetzt durch -	

Eigentumsrechte, Urheberrechte und Vervielfältigungsverbot beachten, siehe auch DIN 34.