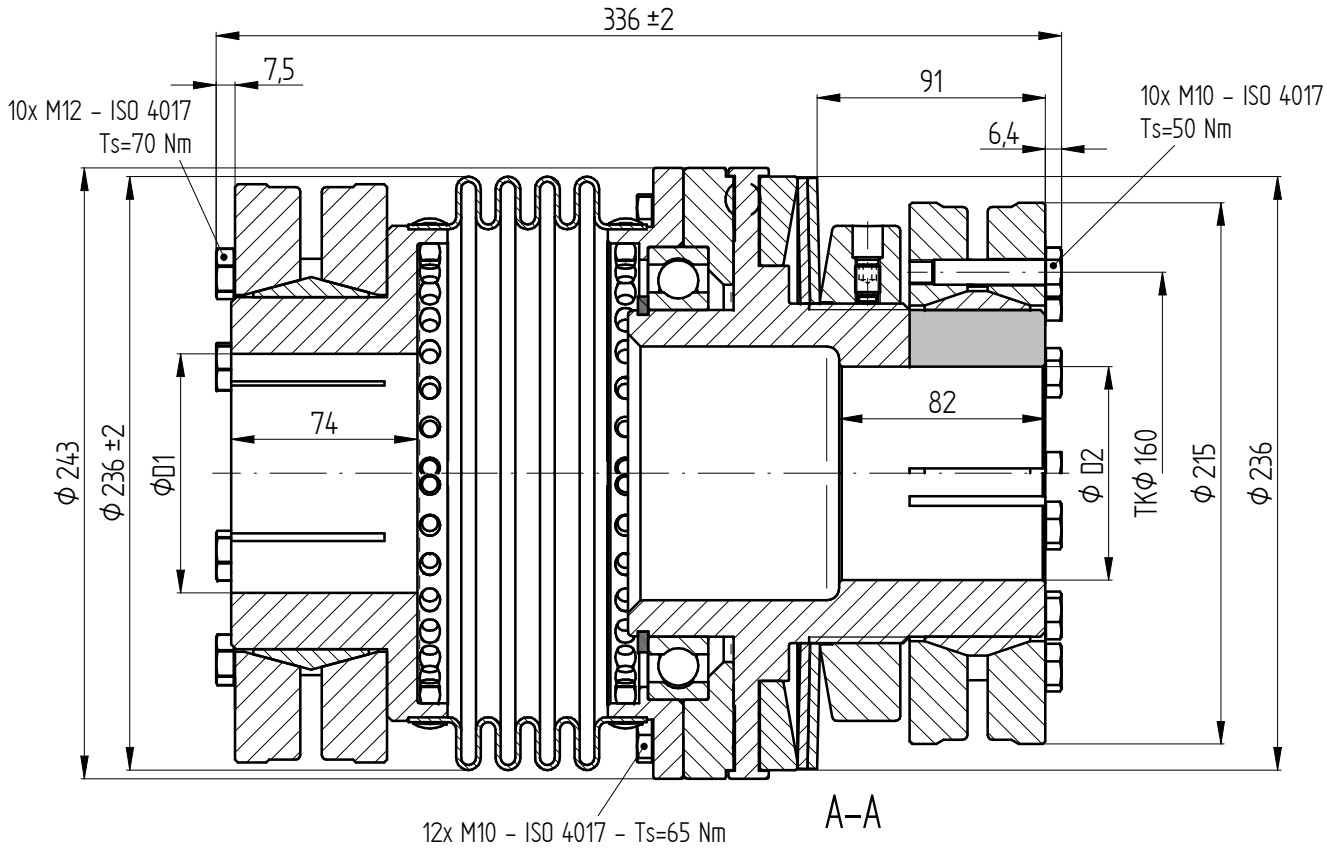


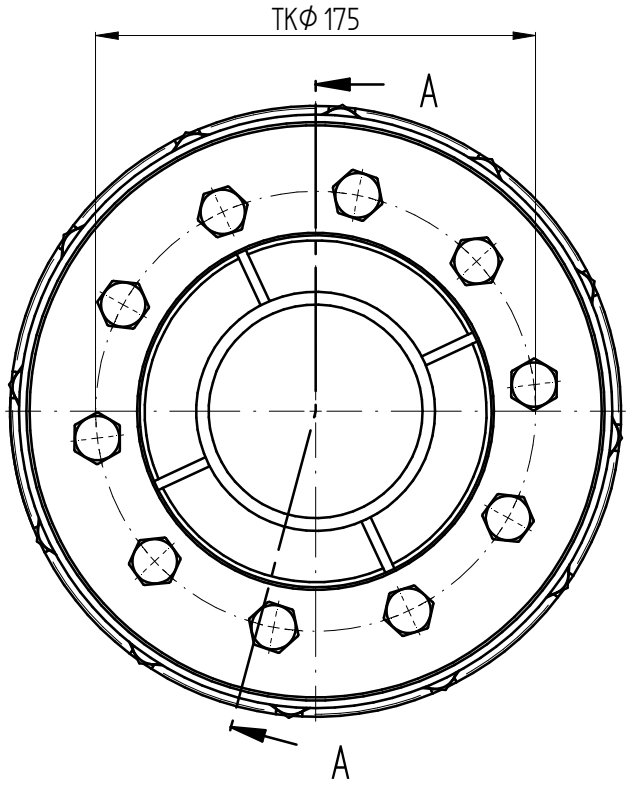


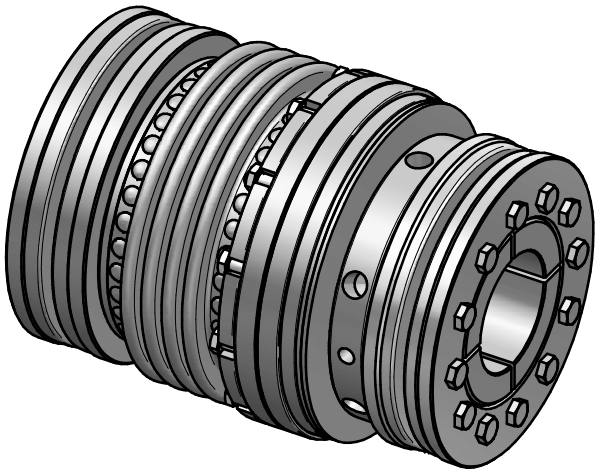

Technische Daten:

Einstellbereich: 3000 - 6000 Nm
Torsionssteife: 1000 Nm/arcmin
max. axialer Wellenversatz: ± 3 mm
max. lateraler Wellenversatz: 1,4 mm
Masse: ca. 50 kg
Massenträgheitsmoment: 400 $10^{-3}$ kgm²
Nabenbohrung ΦD1 min/max: 60 / 130 mm
Nabenbohrung ΦD2 min/max: 60 / 120 mm
max. zulässiger Temperaturbereich: -30°C bis +200°C

Werkstoffausführung:

Sicherheitsteil: Vergütungsstahl
Schrumpfscheiben: Vergütungsstahl
Balg: Edelstahl
Schrauben: ISO 4017 / 10.9

| | | | | | | | |
|---|---|---|---|---|---|---|---|
| | | Änderung | | | Werkstoffbezeichnung: - | Werkstoffnummer: - | Maßstab: 1:2 |
| | | | | | Rohteil-/Vorteilnummer: - | Gewicht: - kg | |
| | | gepr. | 04.10.23 | IA | Sicherheitskupplung SKB - KP 6000 | | |
| Passung | Abmaß | gez. | 10.08.17 | Be | Benennung | | |
| DIN ISO 13715 -0,4 +0,8 | DIN ISO 2768-mK 0,5 ... 6 ± 0,1; 6 ... 30 ± 0,2; 30 ... 120 ± 0,3; 120 ... 315 ± 0,5; 315 ...1000 ± 0,8 | | Datum | Name | Format A3 | MB - 145 22227 | |
| | | | JAKOB Antriebstechnik D-63839-Kleinwallstadt | | Artikelnummer | | |
| | | | | | Ersatz für - | ersetzt durch - | |

Eigentumsrechte, Urheberrechte und Vervielfältigungsverbot beachten, siehe auch DIN 34.