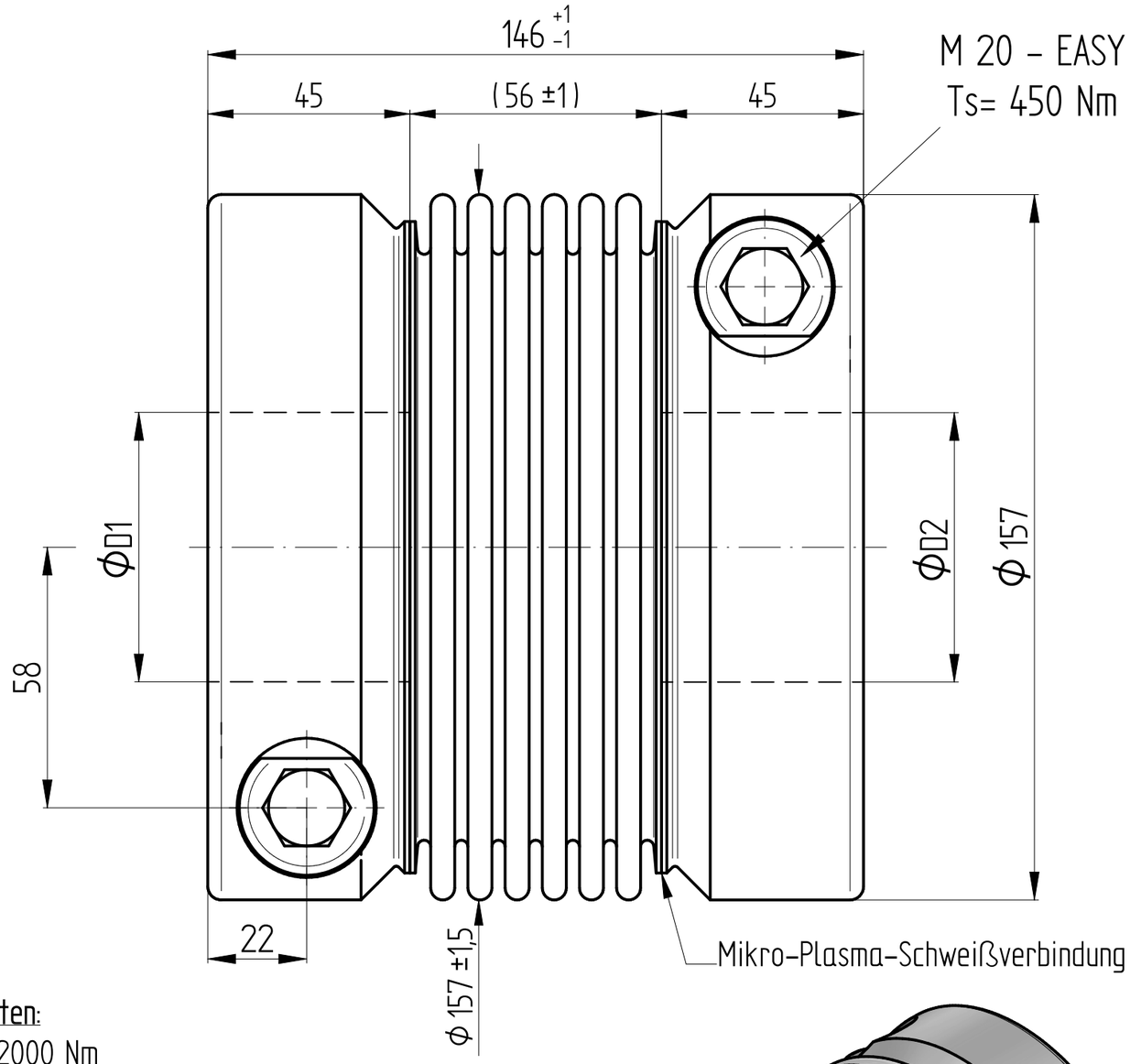

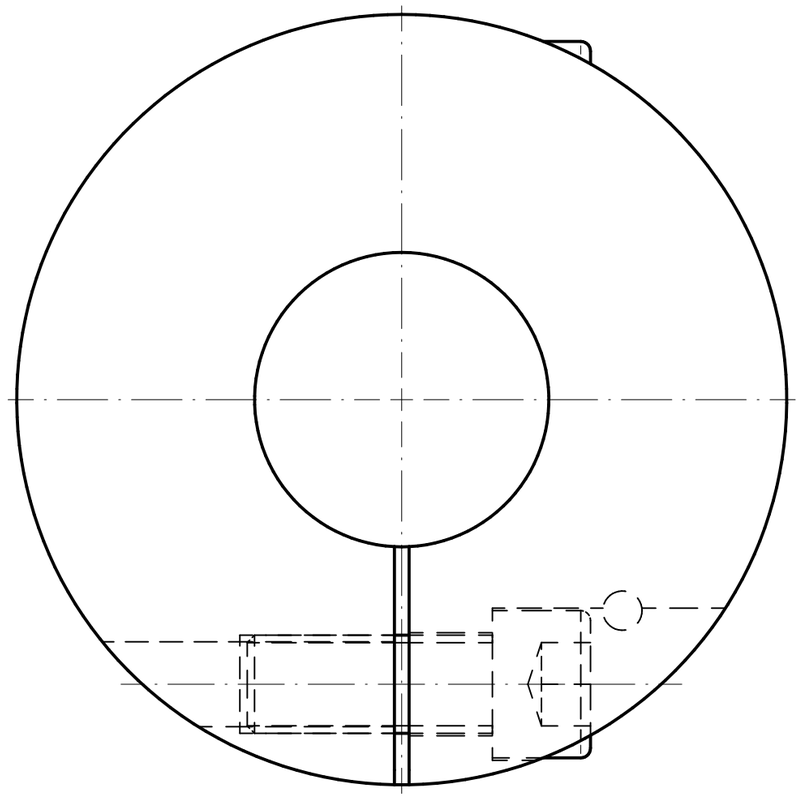

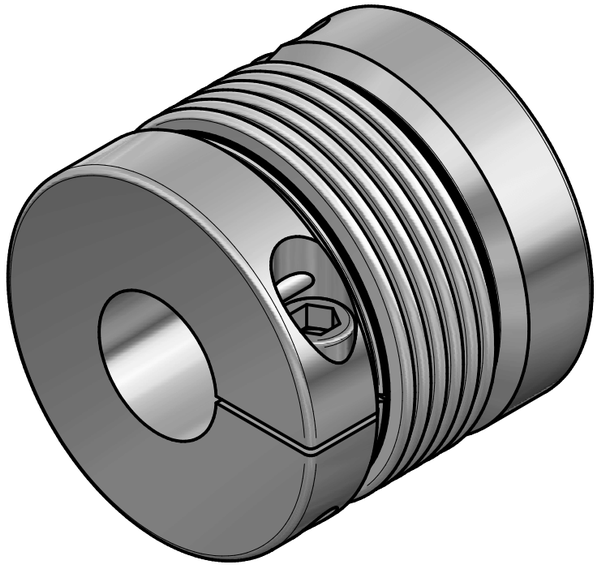

Technische Daten:

Nennmoment: 2000 Nm
Maximalmoment: 4000 Nm
Torsionssteife: 260 Nm/arcmin
Massenträgheitsmoment: 0,04 kgm²
max. axialer Wellenversatz: ± 1,0 mm
max. lateraler Wellenversatz: 0,3 mm
axiale Federsteife: 250 N/mm
laterale Federsteife: 1600 N/mm
Betriebstemperaturbereich: -40° bis +350°C
zulässige Betriebsdrehzahl: max. 7.000 Upm
D1/2 min/max = Φ60 / Φ90 mm
Masse: ca. 12 kg

Werkstoffausführung:

Balg: Edelstahl 1.4571
Naben: Stahl - St 52 brüniert
Klemmschrauben: ISO 4762 - FKL 12.9

		Änderung			Werkstoffbezeichnung	Werkstoffnummer	Maßstab
					-	-	0,8
					Rohteil-/Vorteilnummer	Gewicht	
					-	- kg	
		gepr.	13.03.20	AR	Metallbalgkupplung KG 2000 / 6W -Standard		
Passung	Abmaß	gez.	04.03.20	Be	Benennung		
DIN ISO 13715 -0,4 +0,8	DIN ISO 2768-mK 0,5 ... 6 ± 0,1; 6 ... 30 ± 0,2; 30 ... 120 ± 0,3; 120 ... 315 ± 0,5; 315 ...1000 ± 0,8	Datum	Name		Format A3	MB - 046 23721	
		JAKOB Antriebstechnik D-63839-Kleinwallstadt			Artikelnummer		
					Ersatz für -	ersetzt durch -	

Eigentumsrechte, Urheberrechte und Vervielfältigungsverbot beachten, siehe auch DIN 34.