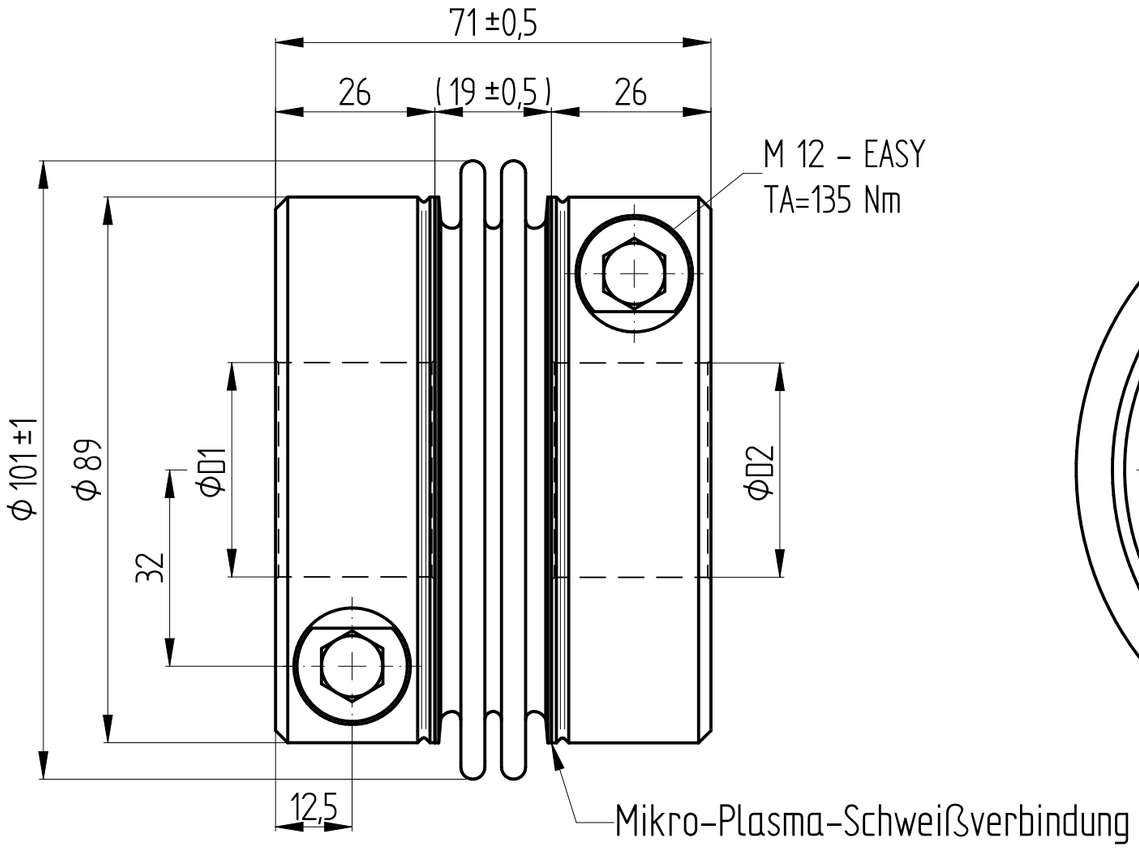

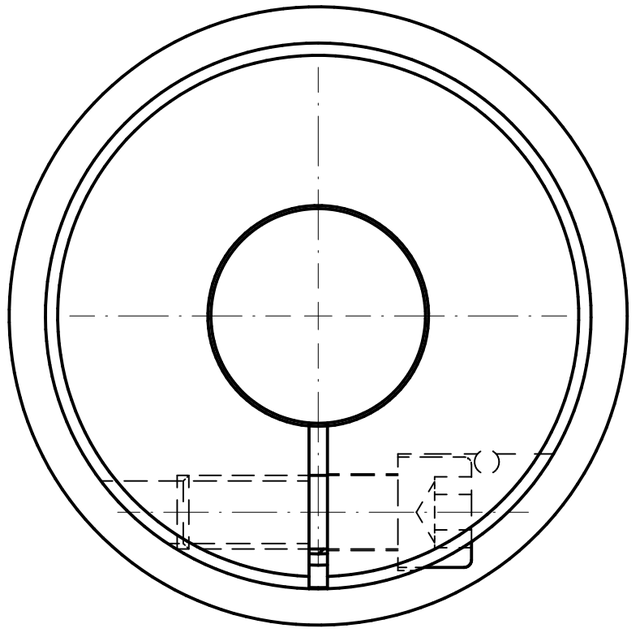

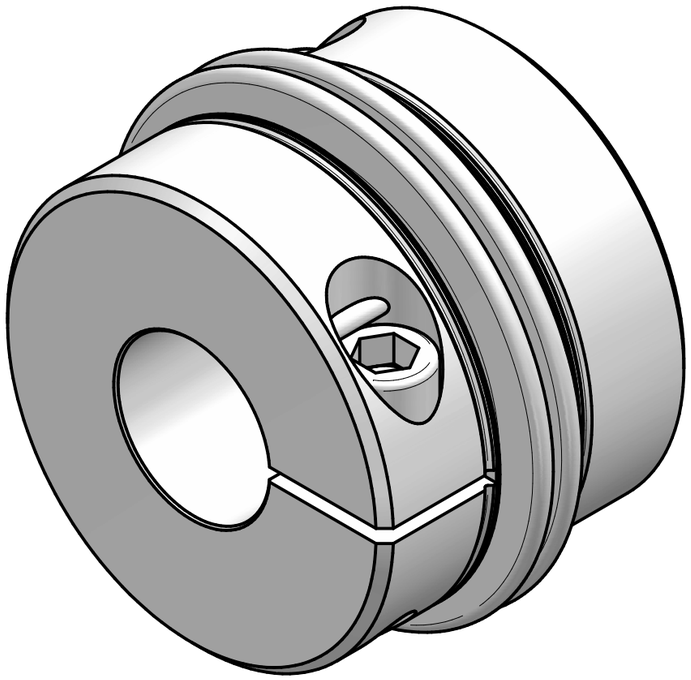

Technische Daten:

Nennmoment: 400 Nm
Maximalmoment: 800 Nm
Torsionssteife: 93 Nm/arcmin
Massenträgheitsmoment: 0,0026 kgm²
max. axialer Wellenversatz: ± 0,4 mm
max. lateraler Wellenversatz: 0,1 mm
axiale Federsteife: 170 N/mm
laterale Federsteife: 7000 N/mm
Betriebstemperaturbereich: -40° bis +350°C
zulässige Betriebsdrehzahl: max. 11.000 Upm
D1/2 min/max = Φ22/ Φ50 mm
Masse: ca. 2,4 kg

Werkstoffausführung:

Balg: Edelstahl 1.4571
Naben: Stahl - St 52
Klemmschrauben: ISO 4762 - FKL 12.9

		Änderung			Werkstoffbezeichnung: -	Werkstoffnummer: -	Maßstab: 1:1
					Rohteil-/Vorteilnummer: -	Gewicht: - kg	
		gepr.			Metallbalgkupplung KG 400 / 2W - Standard		
Passung	Abmaß	gez.	26.05.15	Be			
DIN ISO 13715 -0,4 +0,8	DIN ISO 2768-mK: 0,5 ... 6 ± 0,1; 6 ... 30 ± 0,2; 30 ... 120 ± 0,3; 120 ... 315 ± 0,5; 315 ... 1000 ± 0,8		Datum	Name	Benennung		
			JAKOB Antriebstechnik D-63839-Kleinwallstadt		Format A3; Artikelnummer MB - 046 22332		
					Ersatz für -	ersetzt durch -	

Eigentumsrechte, Urheberrechte und Vervielfältigungsverbot beachten, siehe auch DIN 34.