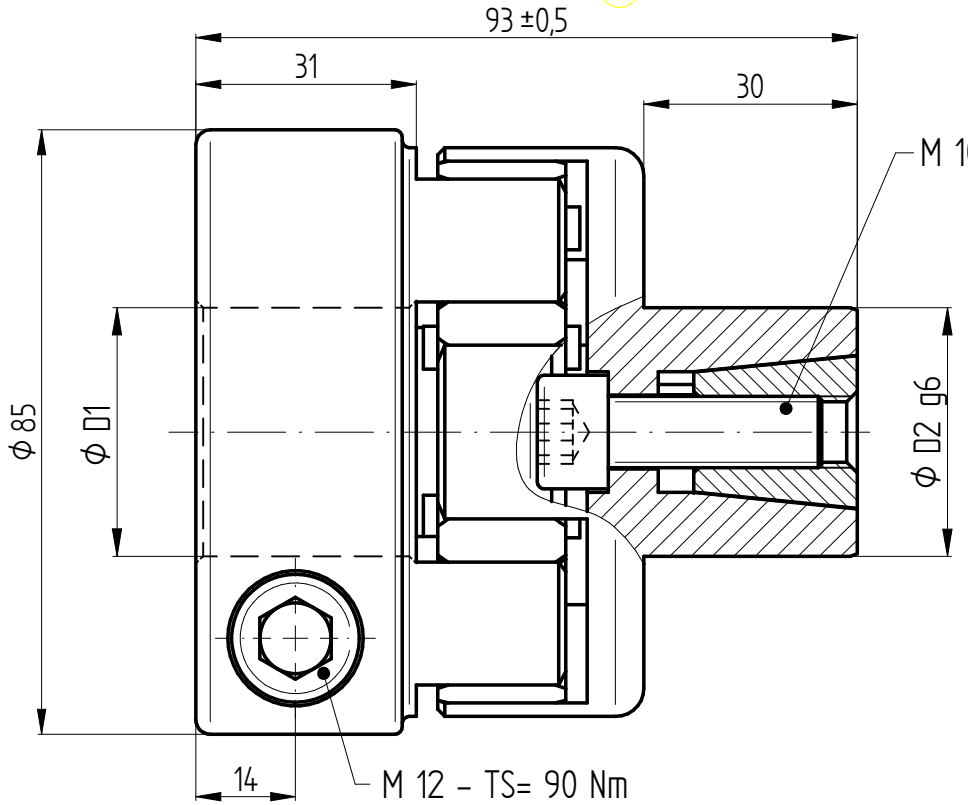

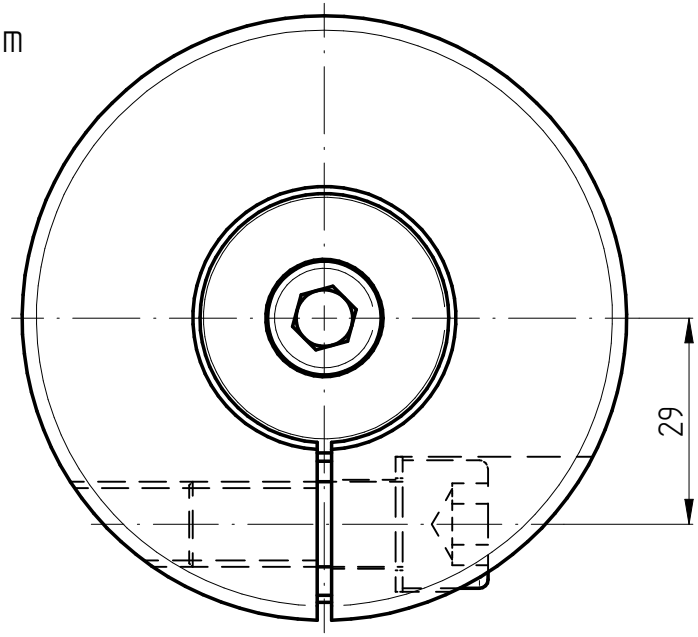

Technische Daten:

Nennmoment: 200 Nm
Shore- Härte: 98 Sh-A
Torsionssteife: 2,0 Nm/arcmin
Massenträgheitsmoment: 0,96 10^{-3} kgm²
max. axialer Wellenversatz: ± 1 mm
max. lateraler Wellenversatz: 0,12 mm
radiale Federsteife: 4500 N/mm
Betriebstemperaturbereich: -30° bis +90°C
D1 min/max = Φ20 / Φ42 mm
D2 min/max = Φ24 / Φ35 mm
Masse: ca. 1,2 kg

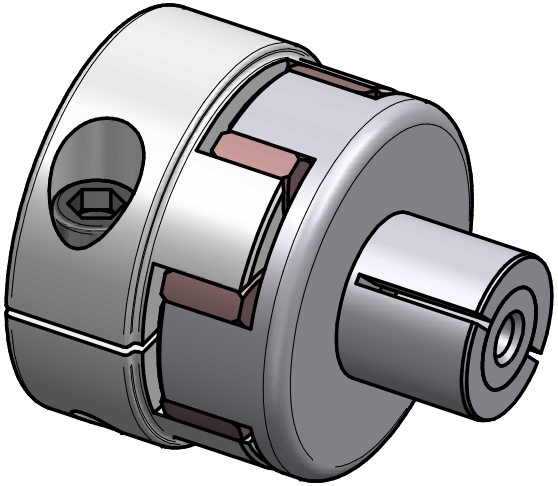

Werkstoffausführung:

Elastomerstern: Polyurethan
Klemmnabe: hochfestes Aluminium
Spreizkonusnabe: Vergütungsstahl
Klemmschrauben: ISO 4762 – FKL 12.9

		Änderung			Werkstoffbezeichnung: -	Werkstoffnummer: -	Maßstab: 1:1
					Rohteil-/Vorteilnummer: -	Gewicht: - kg	
		gepr.	09.08.23	IA	Elastomerkupplung Typ EKS 200		
Passung	Abmaß	gez.	02.11.15	Be			
DIN ISO 13715 -0,4 +0,8	DIN ISO 2768-mK: 0,5 ... 6 ± 0,1; 6 ... 30 ± 0,2; 30 ... 120 ± 0,3; 120 ... 315 ± 0,5; 315 ... 1000 ± 0,8		Datum	Name	Benennung		
			JAKOB Antriebstechnik D-63839-Kleinwallstadt		Format A4	MB - 106 14119	
					Artikelnummer		
					Ersatz für -	ersetzt durch -	

Eigentumsrechte, Urheberrechte und Vervielfältigungsverbot beachten, siehe auch DIN 34.