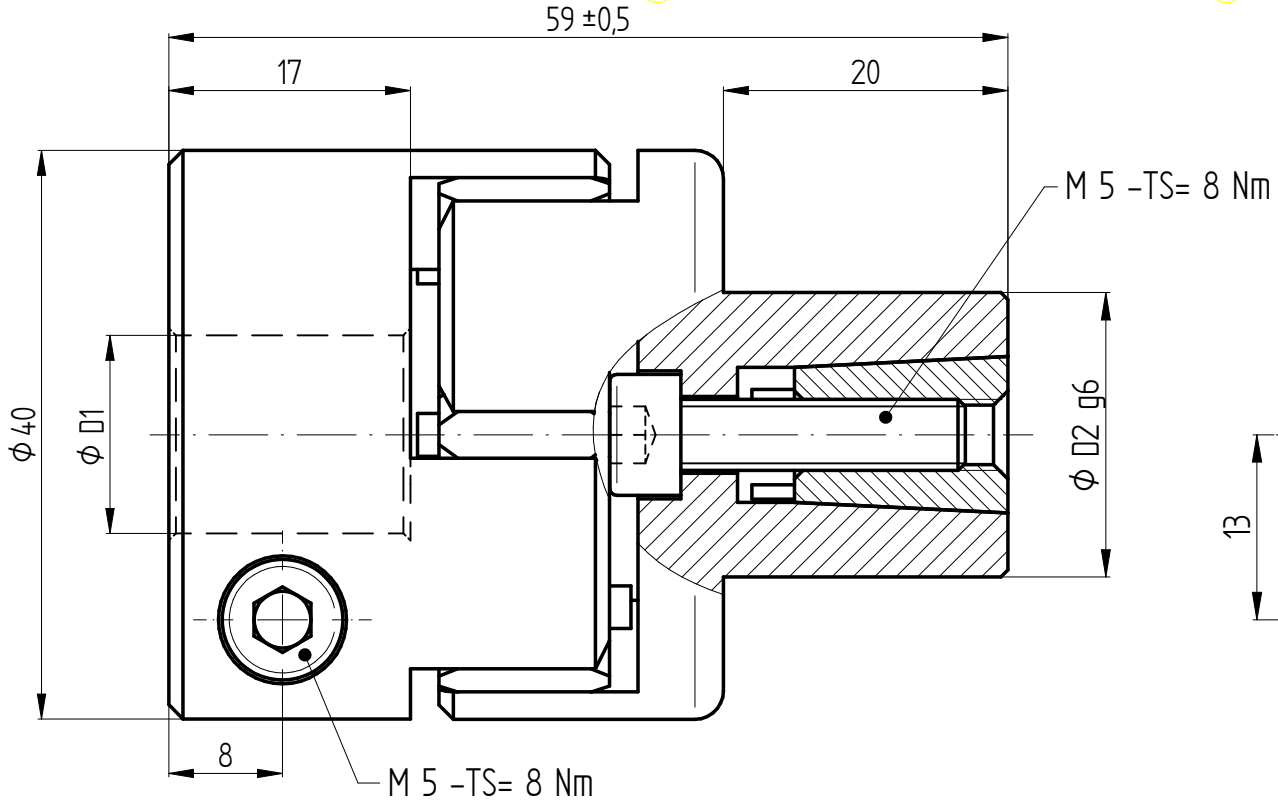

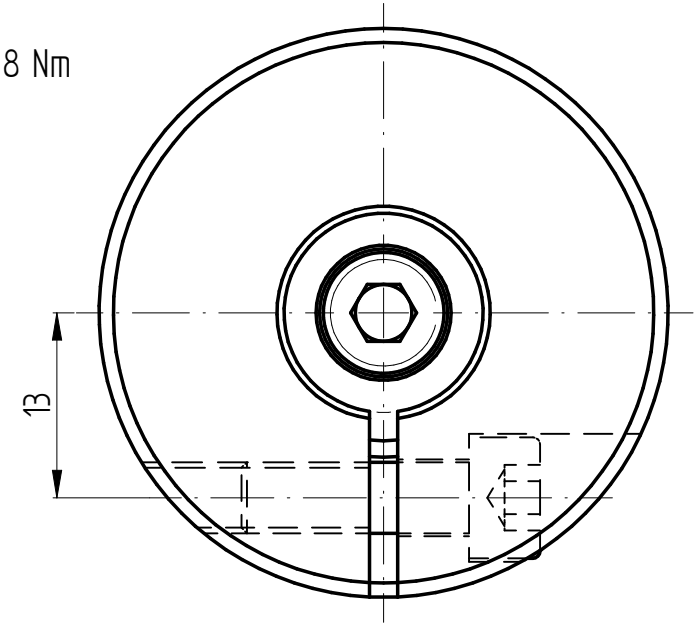

Technische Daten:

Nennmoment: 15 Nm
Shore- Härte: 98 Sh-A
Torsionssteife: 0,23 Nm/arcmin
Massenträgheitsmoment: 0,03 10^{-3}kgm²
max. axialer Wellenversatz: ± 0,5 mm
max. lateraler Wellenversatz: 0,1 mm
radiale Federsteife: 2100 N/mm
Betriebstemperaturbereich: -30° bis +90°C
D1 min/max = Φ7 / Φ19 mm
D2 min/max = Φ13 / Φ20 mm
Masse: ca. 0,2 kg

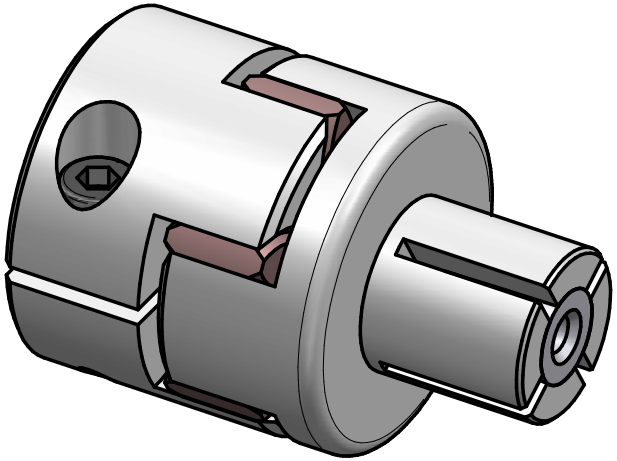

Werkstoffausführung:

Elastomerstern: Polyurethan
Klemmnabe: hochfestes Aluminium
Spreizkonusnabe: Vergütungsstahl
Klemmschrauben: ISO 4762 - FKL 12.9

		Änderung			Werkstoffbezeichnung: -	Werkstoffnummer: -	Maßstab: 2:1
					Rohteil-/Vorteilnummer: -	Gewicht: - kg	
		gepr.	02.03.21	AR	Elastomerkupplung Typ EKS 15		
Passung	Abmaß	gez.	02.11.15	Be			
DIN ISO 13715 -0,4 +0,8	DIN ISO 2768-mK: 0,5 ... 6 ± 0,1; 6 ... 30 ± 0,2; 30 ... 120 ± 0,3; 120 ... 315 ± 0,5; 315 ... 1000 ± 0,8		Datum	Name	Benennung		
			JAKOB Antriebstechnik D-63839-Kleinwallstadt		Format A4	MB - 106 14115	
					Artikelnummer		
					Ersatz für -	ersetzt durch -	

Eigentumsrechte, Urheberrechte und Vervielfältigungsverbot beachten, siehe auch DIN 34.