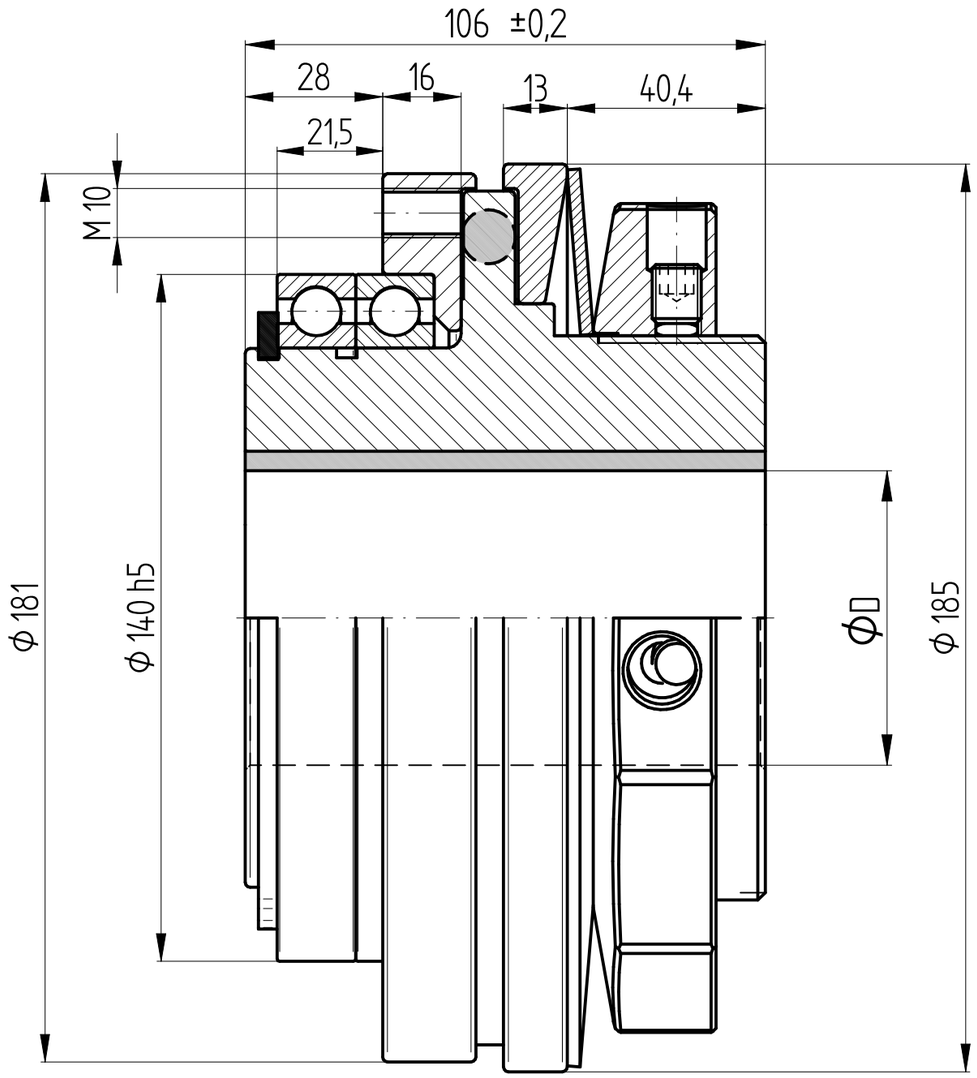

A–A

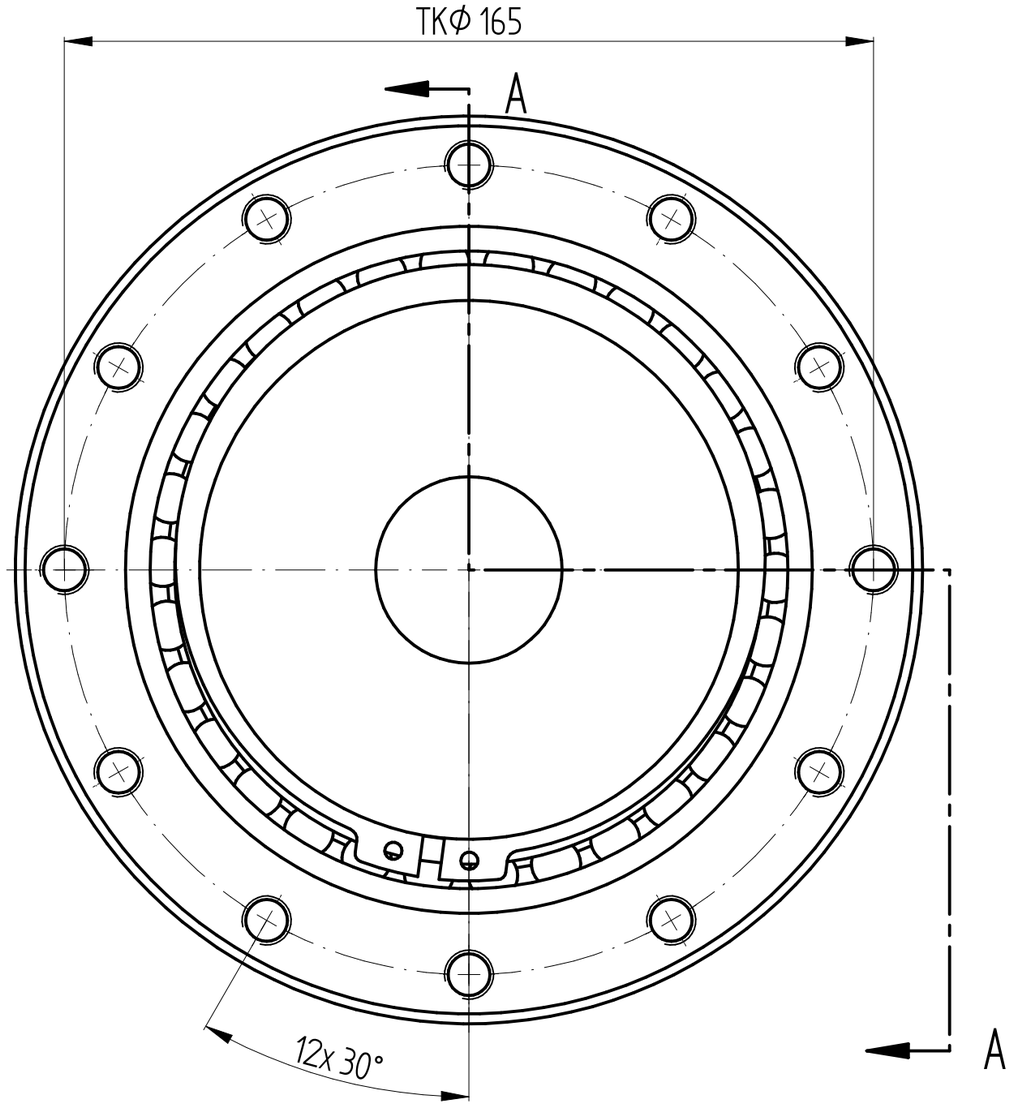

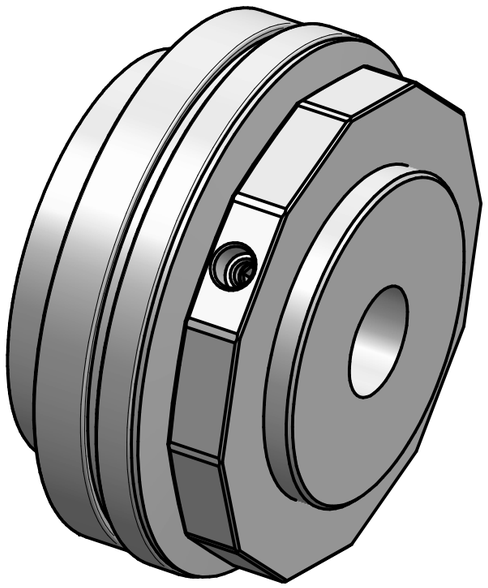

technical data:

setting range:	500 – 1000 Nm
max. radial load:	50.000 N
mass:	approx. 15,5 kg
moment of inertia:	0,052 kgm²
ΦD min/max:	40 / 90 mm
maximum speed:	max. 3000 rpm
temperature range:	-30°C up to +200°C

material: heat treated steel

		Änderung			Werkstoffbezeichnung	Werkstoffnummer	Maßstab
					-	-	0,8
					Rohteil-/Vorteilnummer	Gewicht	
					-	- kg	
		gepr.	29.06.20	AR	safety coupling		
Passung	Abmaß	gez.	18.05.17	Be	SKW 1000 - standard		
DIN ISO 13715 -0,4 +0,8	DIN ISO 2768-mK	Datum	Name		Benennung		
	0,5 ... 6 ± 0,1 6 ... 30 ± 0,2 30 ... 120 ± 0,3 120 ... 315 ± 0,5 315 ...1000 ± 0,8	JAKOB Antriebstechnik D-63839-Kleinwallstadt			Format A3 / Artikelnummer	MB-146 20775 -e	
					Ersatz für -	ersetzt durch -	

Eigentumsrechte, Urheberrechte und Vervielfältigungsverbot beachten, siehe auch DIN 34.