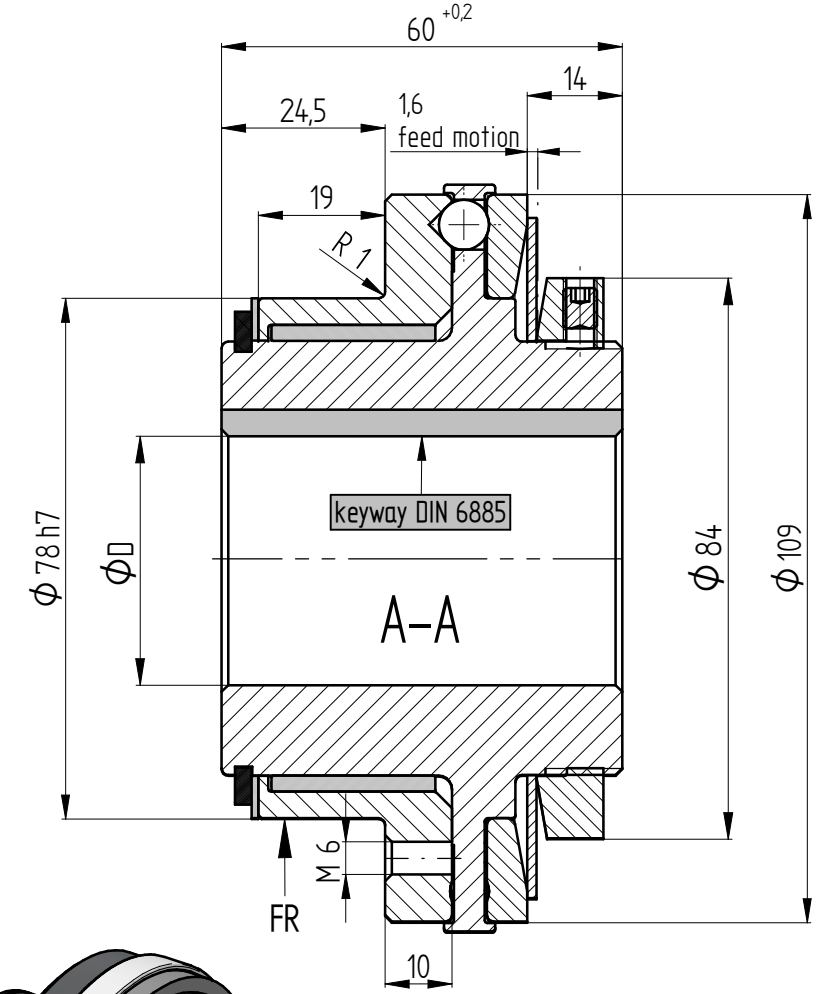

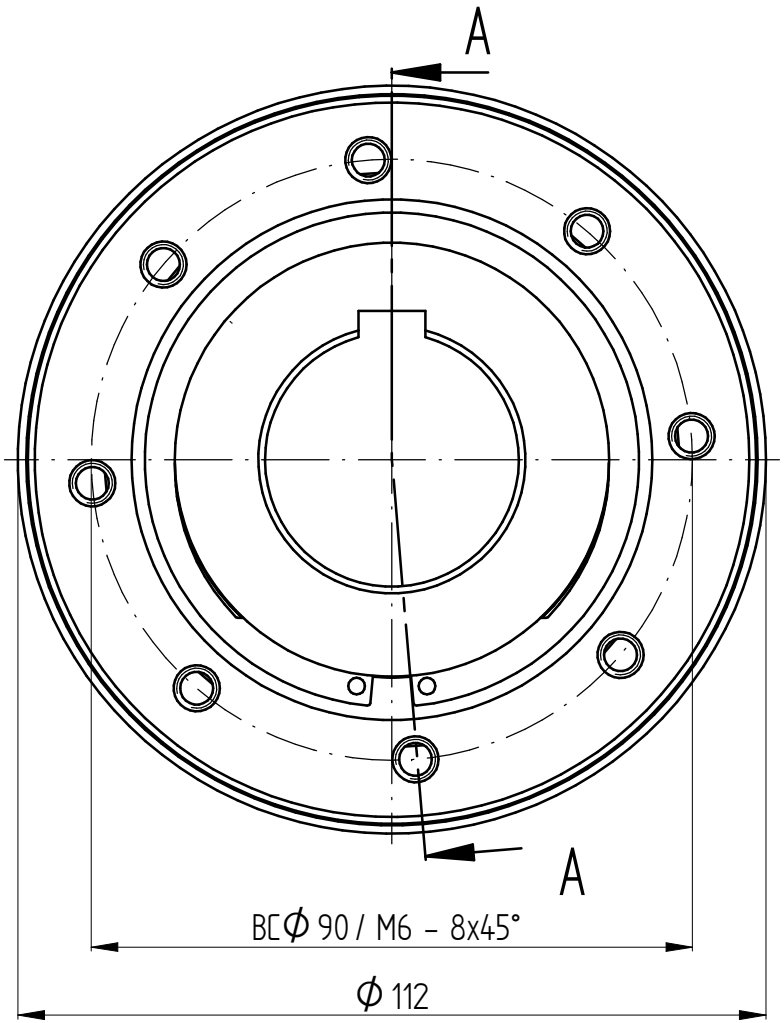

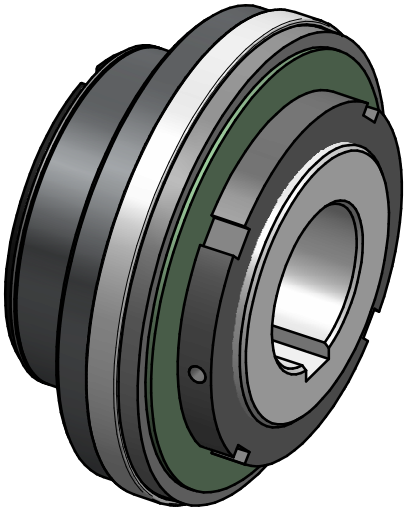

technical data:

setting range:	80 – 180 Nm
mass:	2,5 Kg
moment o inertia:	0,003 kgm²
max. radial load FR:	90 kN
ΦD min/max:	Φ16–Φ50 mm
material:	heat treated steel

		Änderung			Werkstoffbezeichnung	Werkstoffnummer	Maßstab
					-	-	1:1
					Rohteil-/Vorteilnummer	Gewicht	
					-	kg	
		gepr.	22.03.23	AR	safety coupling		
Passung	Abmaß	gez.	03.03.23	IA	SKR-N 180 - standard		
DIN ISO 13715 -0,4 +0,8	DIN ISO 2768-mK 0,5 ... 6 ±0,1; 6 ... 30 ±0,2; 30 ... 120 ±0,3; 120 ... 315 ±0,5; 315 ...1000 ±0,8	Datum	Name	Benennung			
		JAKOB Antriebstechnik D-63839-Kleinwallstadt		Format A3	MB - 005 24438-e		
				Identnummer			
				Ersatz für -		ersetzt durch -	

Eigentumsrechte, Urheberrechte und Vervielfältigungsverbot beachten, siehe auch DIN 34.