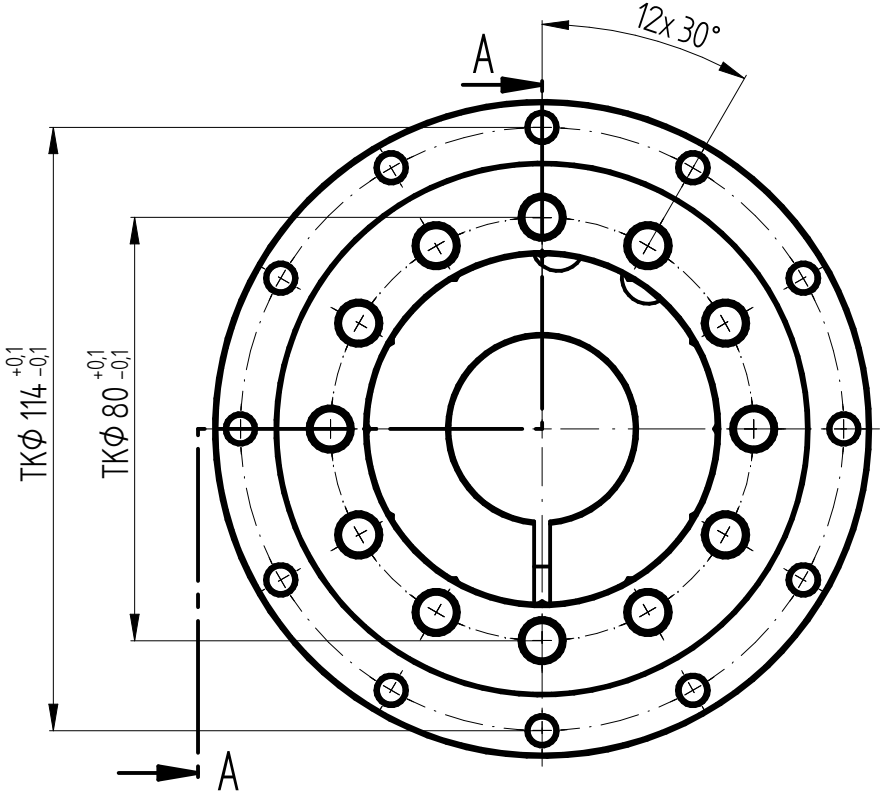

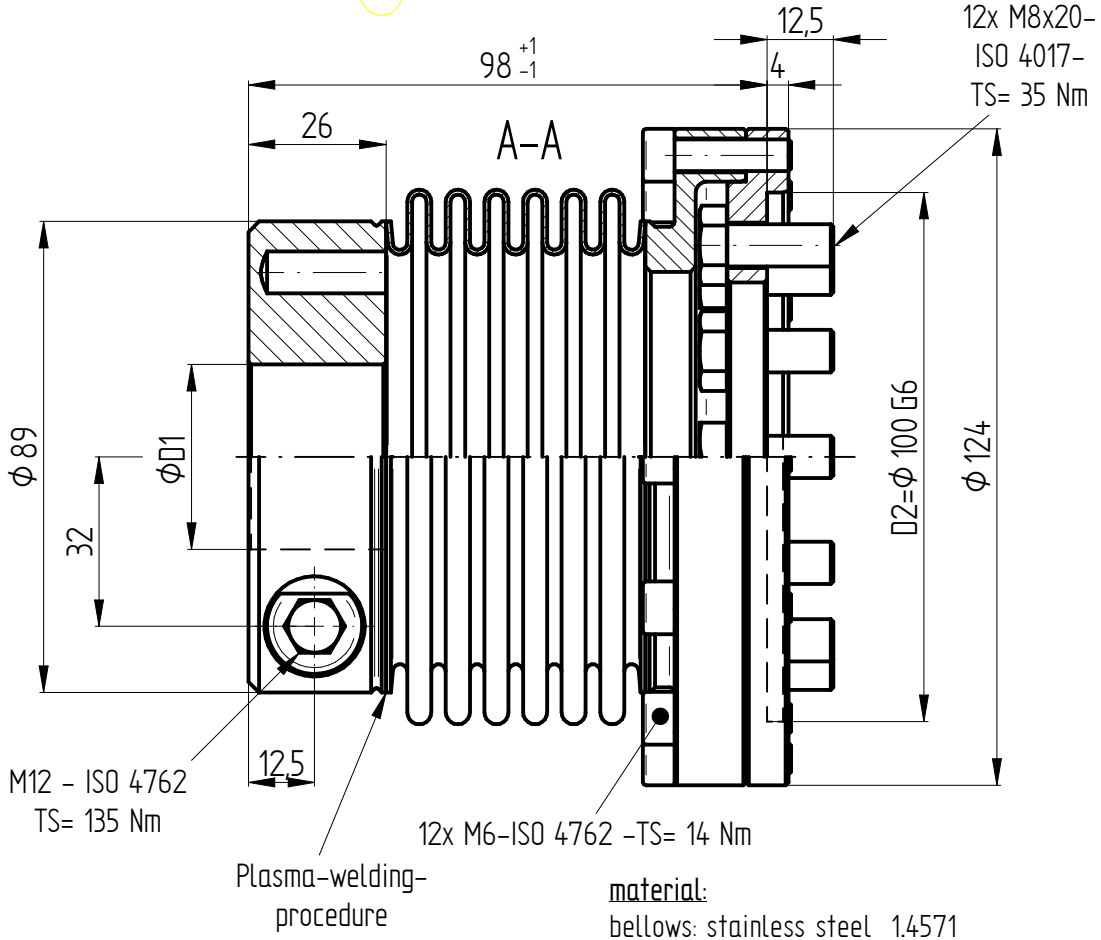

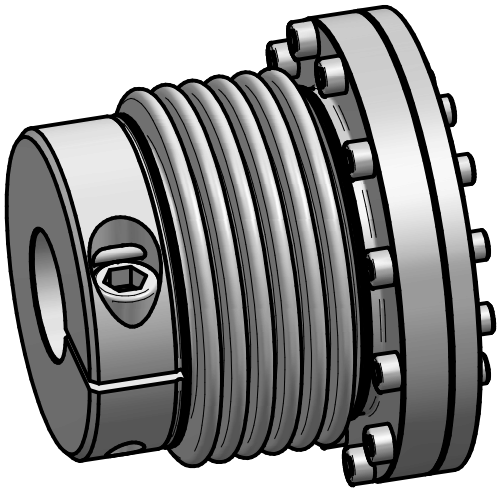

technical data:

nominal torque: 350 Nm
torsional stiffness: 47 Nm/arcmin
moment of inertia: 4,2 10 kgm²
max. axial shaft displacement: ± 1 mm
max. lateral shaft displacement: 0,3 mm
axial spring rate: 95 N/mm
lateral spring rate: 500 N/mm
temperature range: -40° up to +300°C
D1 min/max = Φ22 / Φ50 mm
mass: approx. 2,6 kg

ISO 9409 interface: A-80

material:

bellows: stainless steel 1.4571
flange ring: heat treated steel – carbonized
clampinghub / flangehub: Steel (St 52)
clamping screws: ISO 4762 – 12.9
ISO 4017 – 10.9

		Änderung			Werkstoffbezeichnung: -	Werkstoffnummer: -	Maßstab: 0,7:1
					Rohteil-/Vorteilnummer: -	Gewicht: 2,6 kg	
		gepr.	06.12.22	AR	metal bellows coupling KGE 350 / 6W - standard		
Passung	Abmaß	gez.	01.12.22	IA			
DIN ISO 13715 -0,4 +0,8	DIN ISO 2768-mK 0,5 ... 6 ± 0,1; 6 ... 30 ± 0,2; 30 ... 120 ± 0,3; 120 ... 315 ± 0,5; 315 ...1000 ± 0,8	Datum	Name		Benennung		
		JAKOB Antriebstechnik D-63839-Kleinwallstadt			Format A4 / Artikelnummer	MB - 046 24583-e	
					Ersatz für -	ersetzt durch -	

Eigentumsrechte, Urheberrechte und Vervielfältigungsverbot beachten, siehe auch DIN 34.