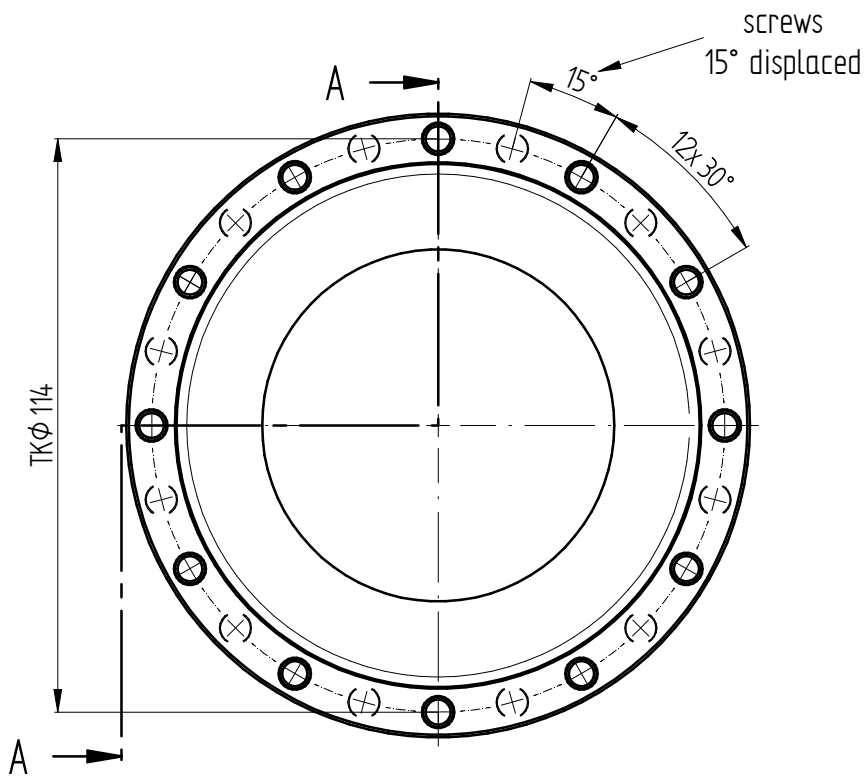

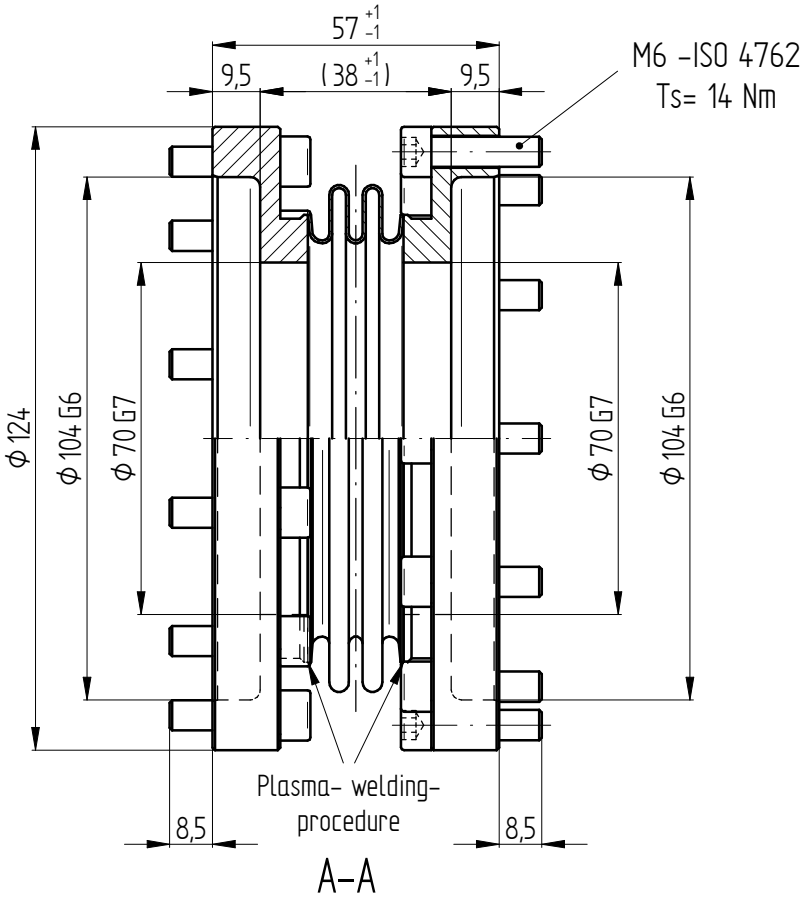

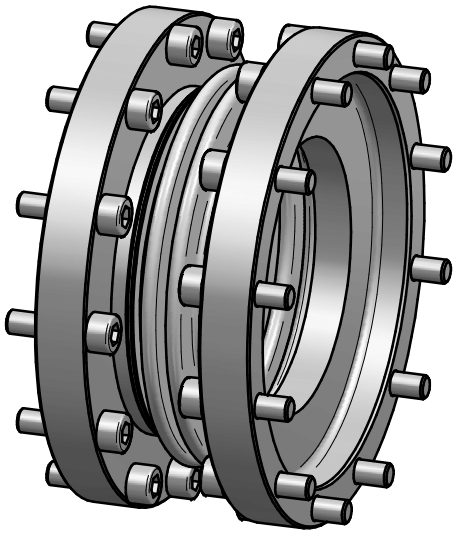

technical data:

nominal torque: 400 Nm
maximum torque: 800 Nm
torsional stiffness: 93 Nm/arcmin
moment of inertia: 0,004 kgm²
max. axial shaft displacement: ± 0,4 mm
max. lateral shaft displacement: 0,1 mm
axial spring rate: 170 N/mm
lateral spring rate: 7900 N/mm
temperature range: -40° up to +300°C
maximum speed: 19.000 rpm
mass: approx. 1,5 kg

material:

bellows: stainless steel
flange-hubs: steel (St 52) burnished
screws: ISO 4762 - Q 12.9

		Änderung			Werkstoffbezeichnung: -	Werkstoffnummer: -	Maßstab: 1:1
					Rohteil-/Vorteilnummer: -	Gewicht: - kg	
		gepr.			metal bellows coupling KE 400 / 2W		
Passung	Abmaß	gez.	24.03.21	Be			
DIN ISO 13715 -0,4 +0,8	DIN ISO 2768-mK 0,5 ... 6 ± 0,1; 6 ... 30 ± 0,2; 30 ... 120 ± 0,3; 120 ... 315 ± 0,5; 315 ... 1000 ± 0,8		Datum	Name	Benennung		
			JAKOB Antriebstechnik D-63839-Kleinwallstadt		Format A3	Artikelnummer: MB - 001 24069-e	
					Ersatz für -	ersetzt durch -	

Eigentumsrechte, Urheberrechte und Vervielfältigungsverbot beachten, siehe auch DIN 34.