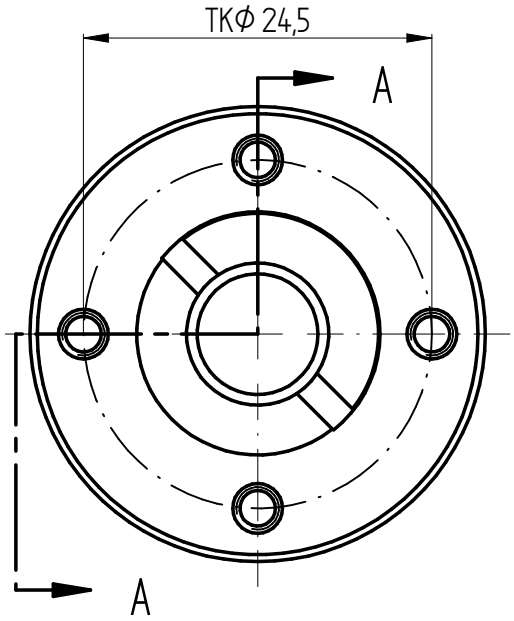

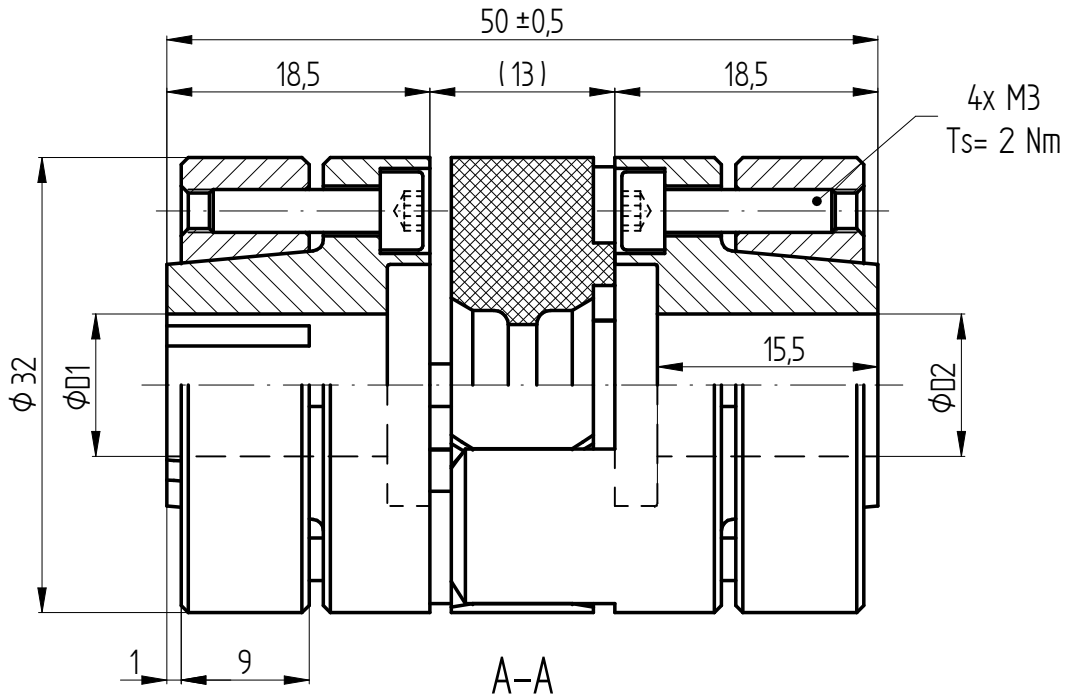

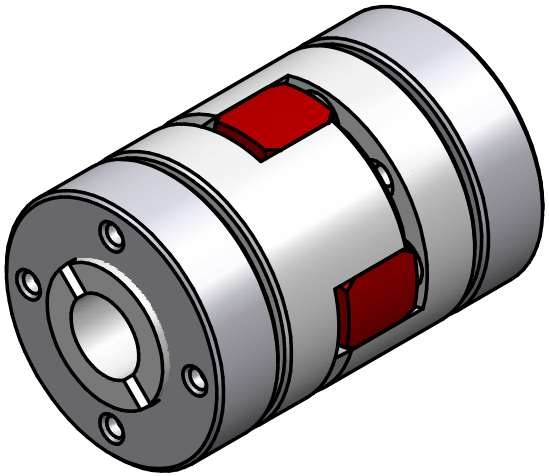

Technical data:

nominal torque: 10 Nm
torsional stiffness: 0,09 Nm/arcmin
moment of inertia: 0,015 10^{-3} kgm²
max. axial shaft displacement: ± 0,5 mm
max. lateral shaft displacement: 0,1 mm
radial spring rate: 600 N/mm
temperature range: -30° up to +90°C
maximum speed: max. 30.000 rpm
D1/2 min/max = Φ6/ Φ14 mm
mass: approx. 0,11 kg

material:
elastomer spider: polyurethane 98 Sh-A
conical hubs: high-tensile strength aluminium
clamping ring: heat treated steel – burnished
screws: ISO 4762 – 12.9

		Änderung			Werkstoffbezeichnung: -	Werkstoffnummer: -	Maßstab: 2 : 1
					Rohteil-/Vorteilnummer: -	Gewicht: - kg	
		gepr.	07.08.23	IA	Elastomer coupling ESM-A 10 - standard		
Passung	Abmaß	gez.	29.05.15	Be			
DIN ISO 13715 -0,4 +0,8	DIN ISO 2768-mK: 0,5 ... 6 ± 0,1; 6 ... 30 ± 0,2; 30 ... 120 ± 0,3; 120 ... 315 ± 0,5; 315 ... 1000 ± 0,8	Datum	Name	JAKOB Antriebstechnik D-63839-Kleinwallstadt	Benennung		
					Format A4 / Artikelnummer	MB-090 13230-e	
					Ersatz für -	ersetzt durch -	

Eigentumsrechte, Urheberrechte und Vervielfältigungsverbot beachten, siehe auch DIN 34.